DENON®

AVR-X3500H

INTEGRATED NETWORK AV RECEIVER

快速入门指南

请先读我....

欢迎

非常感谢您选择 Denon AV 接收器。
本指南提供了设置 AV 接收器的分步说明。

请不要将本机退还给销售店-请拨打电话寻求协助。

如果您需要帮助…：

如果您需要额外的帮助来解决问题，请联系您所在地区的 Denon 客户服务。
详情，请参见 Denon 主页。
www.denon.com.cn

开始之前

设置需要的物品

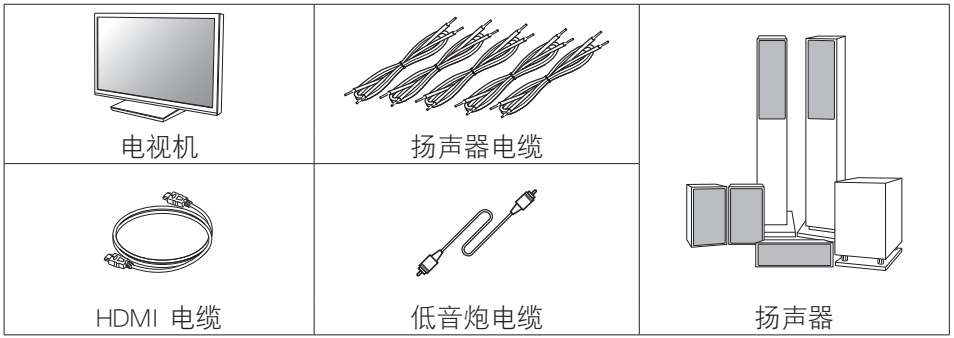

可选

- 将本机连接到兼容 Deep Color、4K 和 ARC 功能的设备时，请使用具有 HDMI 标识的“High Speed HDMI cable with Ethernet”。
- 请注意，本手册中的插图为示意图，可能与实物有差异。

包装盒中物品清单

快速入门指南	FM 室内天线
安全说明	天线隔离器
电台注意事项	AM 环形天线
保修卡	设置用麦克风
电缆标签	设置用麦克风架
接收器	遥控器 (RC-1228)
电源线	R03/AAA 电池
	蓝牙/无线连接用外置天线

- 随附的声音校准麦克风架便于在扬声器校准时使用。使用您自配的三脚架或随附的声音校准麦克风架可让设置自动设定为最佳视听环境，提供出乎意料的高性能表现。

重要：外部天线

蓝牙和无线网络连接均需要用到可拆卸的外部天线。请确保在尝试使用AVR-X3500H的蓝牙和Wi-Fi功能之前，先连接天线。

❑ 连接外部蓝牙/无线连接天线

对于两条天线中的每一条而言：

① 请将天线均衡地放在后面板左上角或右上角的天线端子上方。

② 顺时钟转动天线，直至其完全连接为止。请勿旋得过紧。

③ 向上旋转天线，以获得最佳的接收信号。

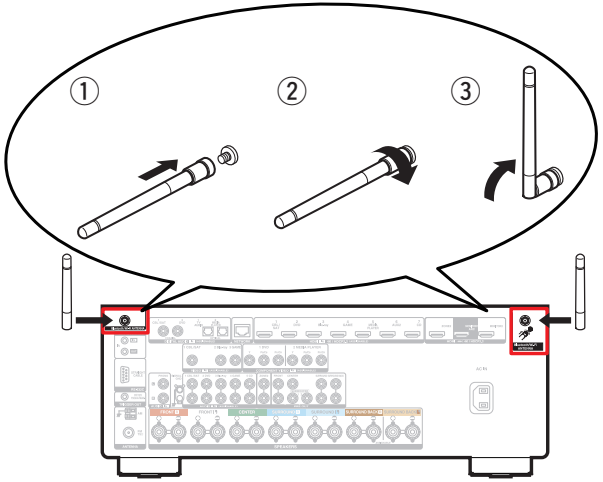

设置步骤

设置过程需要 4 个步骤。

1 正在遥控器单元中安装电池

2 连接接收机

3 接照屏幕上的“设置助手”进行设置

4 正在下载移动 App

1 正在遥控器单元中安装电池

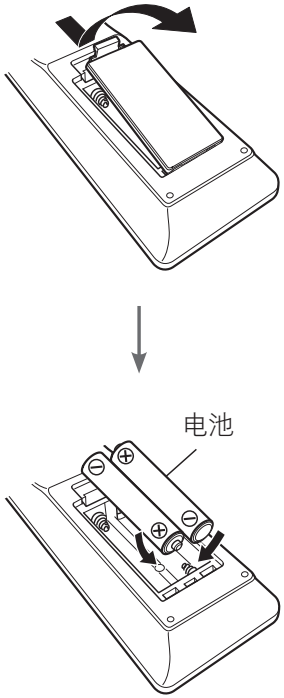

2 连接接收机

1) 将接收机放在您电视的附近，并连接电源电缆

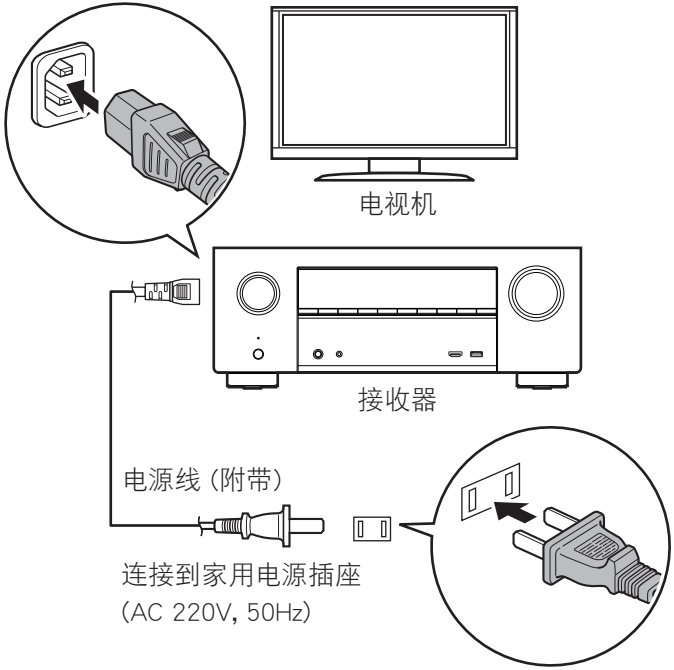

2）将接收器连接到您的家庭网络

有线 LAN

在接收器和网络路由器之间连接以太网电缆（未随附）。

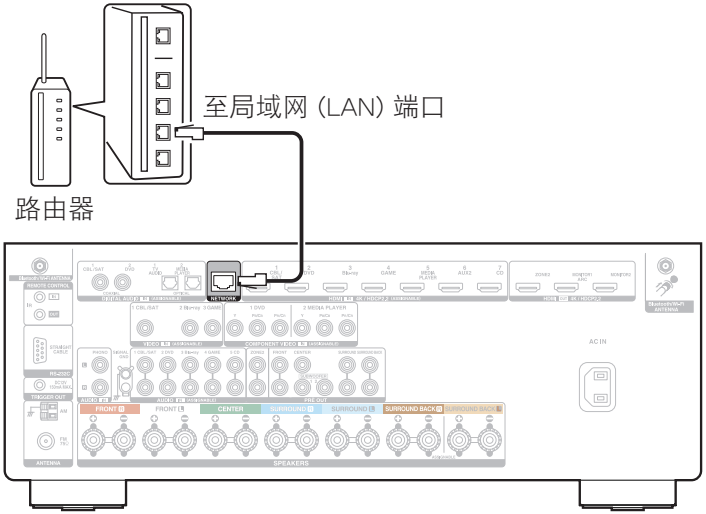

无线局域网

在连接无线局域网（Wi-Fi）时，请遵循“连接外部蓝牙/无线连接天线”中的说明，并连接天线。

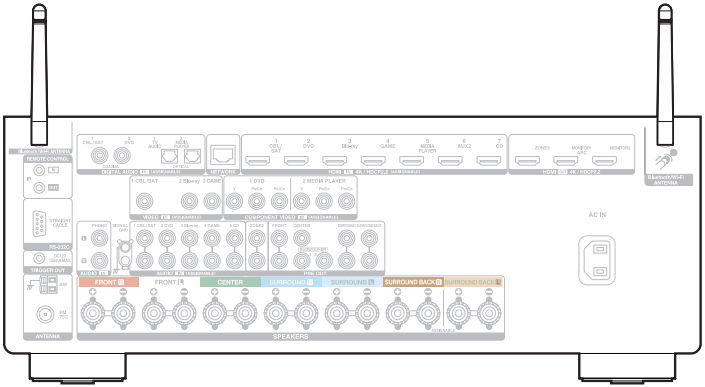

3）用一根 HDMI 电缆将接收器连接到您的电视机

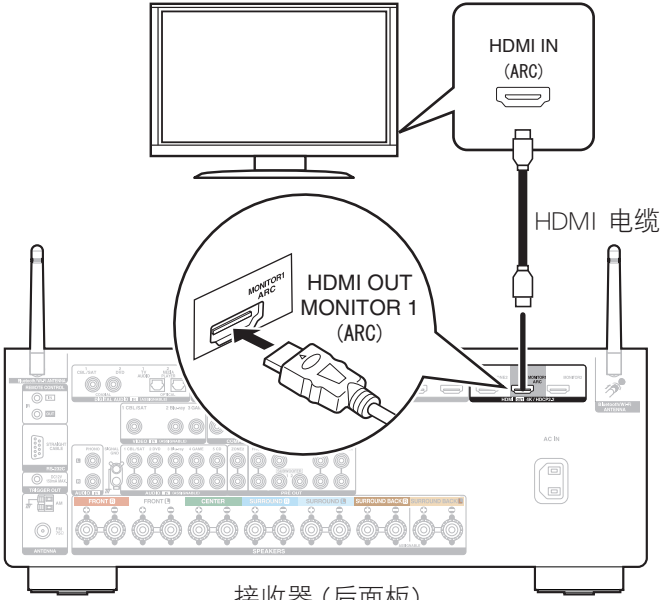

接收器（后面板）

ARC（Audio Return Channel）：
如果您的电视机支持 ARC，使用电视机的内置视频源（电视机调谐器、智能电视流媒体服务等...）时，您的电视机可将音频回传至 AV 接收器。ARC 需要启用电视机上的 HDMI CEC。有关如何设置 HDMI CEC 的说明，请参阅电视机的操作说明书。请注意，某些电视机制造商对 HDMI CEC 功能使用了其他名称。

4）打开电视机

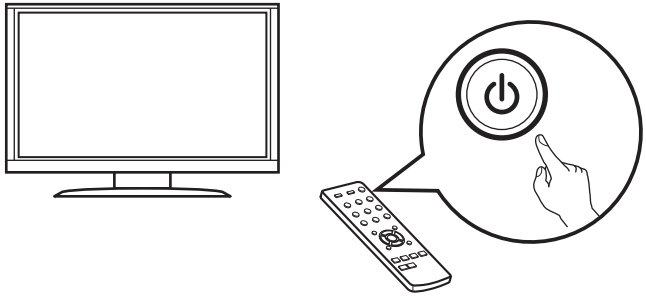

电视机遥控器单元

5）在您的接收器上选择适当的 HDMI 输入

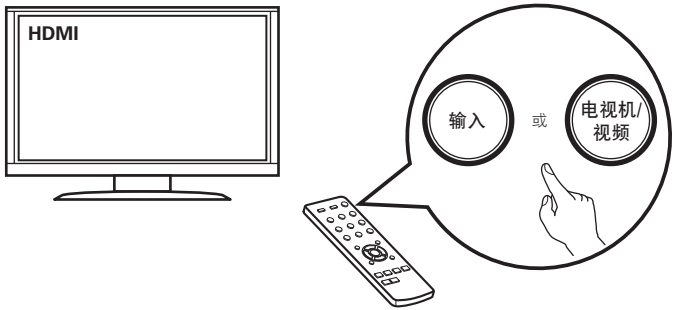

电视机遥控器单元

6）开启接收机

- 按 ⏻ 键开启接收机。

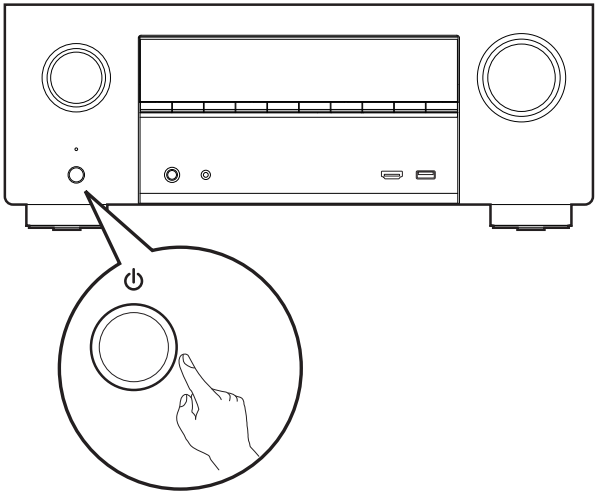

7）验证连接

- 验证您是否可在电视上看见此屏幕。

如果该屏幕未显示，请返回并以建议顺序重试。

3 接照屏幕上的“设置助手”进行设置

“设置助手”将引导您将扬声器及组件连接到 Denon 接收器，并对其进行配置。请使用遥控器并按照屏幕上的说明操作。

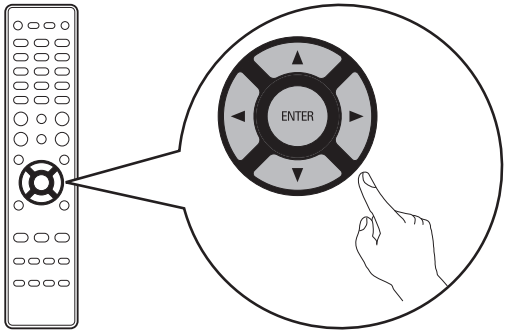

4 正在下载移动 App

同时下载“HEOS”App 和“Denon 2016 AVR Remote”App 可获得完整的家庭娱乐体验。
HEOS App 需要通过 AVR 访问在线音乐。

HEOS

HEOS App 让您可以从许多在线流媒体服务或从您的音乐库中检索、浏览和播放音乐。

Denon 2016 AVR Remote

利用最新 Denon 2016 AVR Remote App 控制您的新 AVR。音量控制、声音模式选择和高级设置只需轻轻一点便可实现。

Download on the App Store

操作说明书

- 有关更多信息，请访问 www.denon.com.cn
- 有关其他功能信息和操作步骤详情，请参阅在线手册。
  manuals.denon.com/AVRX3500H/AP/ZH/

在线手册

DENON®

www.denon.com

Printed in Vietnam 5411 11609 00AD
Copyright © 2018 D&M Holdings Inc. All Rights Reserved.