DENON

SUPER AUDIO CD PLAYER

DCD-2000AE

OPERATING INSTRUCTIONS

BEDIENUNGSANLEITUNG

MODE D'EMPLOI

ISTRUZIONI PER L'USO

INSTRUCCIONES DE OPERACION

GEBRUIKSAANWIJZING

BRUKSANVISNING

IMPORTANT TO SAFETY

WARNING:

TO PREVENT FIRE OR SHOCK HAZARD, DO NOT EXPOSE THIS APPLIANCE TO RAIN OR MOISTURE.

CAUTION
RISK OF ELECTRIC SHOCK DO NOT OPEN

CAUTION:

TO REDUCE THE RISK OF ELECTRIC SHOCK, DO NOT REMOVE COVER (OR BACK). NO USER SERVICEABLE PARTS INSIDE. REFER SERVICING TO QUALIFIED SERVICE PERSONNEL.

The lightning flash with arrowhead symbol, within an equilateral triangle, is intended to alert the user to the presence of uninsulated "dangerous voltage" within the product's enclosure that may be of sufficient magnitude to constitute a risk of electric shock to persons.

The exclamation point within an equilateral triangle is intended to alert the user to the presence of important operating and maintenance (servicing) instructions in the literature accompanying the appliance.

CLASS 1 LASER PRODUCT
LUOKAN 1 LASERLAITE
KLASS 1 LASERAPPARAT

"CLASS 1
LASER PRODUCT"

ADVARSEL: **USYNLIG LASERSTRÅLING VED ÅBNING, NÅR SIKKERHEDSAFBRYDERE ER UDE AF FUNKTION. UNDGÅ UDSAETTELSE FOR STRÅLING.**

VAROITUS! **LAITTEEN KÄYTTÄMINEN MUULLA KUIN TÄSSÄ KÄYTTÖOHJEESSA MAINITULLA TAVALLA SAATTAA ALTISTAA KÄYTTÄJÄN TURVALLISUUSLUOKAN 1 YLITTÄVÄLLE NÄKYMÄMTTÖMÄLLE LASERSÄTEILYLLE.**

VARNING: **OM APPARATEN ANVÄNDS PÅ ANNAT SÄTT ÄN I DENNA BRUKSANVISNING SPECIFICERATS, KAN ANVÄNDAREN UTSÄTTAS FÖR OSYNLIG LASERSTRÅLNING SOM ÖVERSKRIDER GRÄNSEN FÖR LASERKLASS 1.**

ATTENZIONE: QUESTO APPARECCHIO E' DOTATO DI DISPOSITIVO OTTICO CON RAGGIO LASER.
L'USO IMPROPRIO DELL'APPARECCHIO PUO' CAUSARE PERICOLOSE ESPOSIZIONI A RADIAZIONI!

CAUTION:

USE OF CONTROLS OR ADJUSTMENTS OR PERFORMANCE OF PROCEDURES OTHER THAN THOSE SPECIFIED HEREIN MAY RESULT IN HAZARDOUS RADIATION EXPOSURE.

THE SUPER AUDIO CD PLAYER SHOULD NOT BE ADJUSTED OR REPAIRED BY ANYONE EXCEPT PROPERLY QUALIFIED SERVICE PERSONNEL.

- **DECLARATION OF CONFORMITY**
  We declare under our sole responsibility that this product, to which this declaration relates, is in conformity with the following standards:
  EN60065, EN55013, EN55020, EN61000-3-2 and EN61000-3-3.
  Following the provisions of 73/23/EEC, 89/336/EEC and 93/68/EEC Directive.
- **ÜBEREINSTIMMUNGSERKLÄRUNG**
  Wir erklären unter unserer Verantwortung, daß dieses Produkt, auf das sich diese Erklärung bezieht, den folgenden Standards entspricht:
  EN60065, EN55013, EN55020, EN61000-3-2 und EN61000-3-3.
  Entspricht den Verordnungen der Direktive 73/23/EEC, 89/336/EEC und 93/68/EEC.
- **DECLARATION DE CONFORMITE**
  Nous déclarons sous notre seule responsabilité que l'appareil, auquel se réfère cette déclaration, est conforme aux standards suivants:
  EN60065, EN55013, EN55020, EN61000-3-2 et EN61000-3-3.
  D'après les dispositions de la Directive 73/23/EEC, 89/336/EEC et 93/68/EEC.
- **DICHIARAZIONE DI CONFORMITÀ**
  Dichiariamo con piena responsabilità che questo prodotto, al quale la nostra dichiarazione si riferisce, è conforme alle seguenti normative:
  EN60065, EN55013, EN55020, EN61000-3-2 e EN61000-3-3.
  In conformità con le condizioni delle direttive 73/23/EEC, 89/336/EEC e 93/68/EEC.
- **DECLARACIÓN DE CONFORMIDAD**
  Declaramos bajo nuestra exclusiva responsabilidad que este producto al que hace referencia esta declaración, está conforme con los siguientes estándares:
  EN60065, EN55013, EN55020, EN61000-3-2 y EN61000-3-3.
  Siguiendo las provisiones de las Directivas 73/23/EEC, 89/336/EEC y 93/68/EEC.
- **EENVORMIGHEIDSVERKLARING**
  Wij verklaren uitsluitend op onze verantwoordelijkheid dat dit produkt, waarop deze verklaring betrekking heeft, in overeenstemming is met de volgende normen:
  EN60065, EN55013, EN55020, EN61000-3-2 en EN61000-3-3.
  Volgens de bepalingen van de Richtlijnen 73/23/EEC, 89/336/EEC en 93/68/EEC.
- **ÖVERENSSTÄMMELSESINTYG**
  Härmed intygas helt på eget ansvar att denna produkt, vilken detta intyg avser, uppfyller följande standarder:
  EN60065, EN55013, EN55020, EN61000-3-2 och EN61000-3-3.
  Enligt stadgarna i direktiv 73/23/EEC, 89/336/EEC och 93/68/EEC.

NOTE ON USE / HINWEISE ZUM GEBRAUCH / OBSERVATIONS RELATIVES A L'UTILISATION / NOTE SULL'USO NOTAS SOBRE EL USO / ALVORENS TE GEBRUIKEN / OBSERVERA

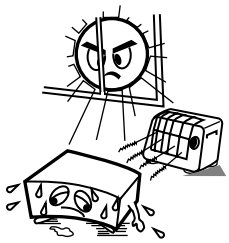

- Avoid high temperatures.
  Allow for sufficient heat dispersion when installed in a rack.
- Vermeiden Sie hohe Temperaturen.
  Beachten Sie, daß eine ausreichend Luftzirkulation gewährleistet wird, wenn das Gerät auf ein Regal gestellt wird.
- Eviter des températures élevées
  Tenir compte d'une dispersion de chaleur suffisante lors de l'installation sur une étagère.
- Evitate di esporre l'unità a temperature alte.
  Assicuratevi che ci sia un'adeguata dispersione del calore quando installate l'unità in un mobile per componenti audio.
- Evite altas temperaturas
  Permite la suficiente dispersión del calor cuando está instalado en la consola.
- Vermijd hoge temperaturen.
  Zorg voor een degelijk hitteafvoer indien het apparaat op een rek wordt geplaatst.
- Undvik höga temperaturer.
  Se till att det finns möjlighet till god värmeavledning vid montering i ett rack.

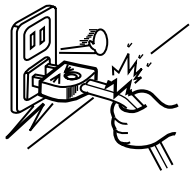

- Handle the power cord carefully.
  Hold the plug when unplugging the cord.
- Gehen Sie vorsichtig mit dem Netzkabel um.
  Halten Sie das Kabel am Stecker, wenn Sie den Stecker herausziehen.
- Manipuler le cordon d'alimentation avec précaution.
  Tenir la prise lors du débranchement du cordon.
- Manneggiate il filo di alimentazione con cura.
  Agite per la spina quando scollegate il cavo dalla presa.
- Maneje el cordón de energía con cuidado.
  Sostenga el enchufe cuando desconecte el cordón de energía.
- Hanteer het netsnoer voorzichtig.
  Houd het snoer bij de stekker vast wanneer deze moet worden aan- of losgekoppeld.
- Hantera nätkabeln varsamt.
  Håll i kabeln när den kopplas från el-uttaget.

- Keep the apparatus free from moisture, water, and dust.
- Halten Sie das Gerät von Feuchtigkeit, Wasser und Staub fern.
- Protéger l'appareil contre l'humidité, l'eau et lapoussière.
- Tenete l'unità lontana dall'umidità, dall'acqua e dalla polvere.
- Mantenga el equipo libre de humedad, agua y polvo.
- Laat geen vochtigheid, water of stof in het apparaat binnendringen.
- Utsätt inte apparaten för fukt, vatten och damm.

- Unplug the power cord when not using the apparatus for long periods of time.
- Wenn das Gerät eine längere Zeit nicht verwendet werden soll, trennen Sie das Netzkabel vom Netzstecker.
- Débrancher le cordon d'alimentation lorsque l'appareil n'est pas utilisé pendant de longues périodes.
- Disinnestate il filo di alimentazione quando avete l'intenzione di non usare il filo di alimentazione per un lungo periodo di tempo.
- Desconecte el cordón de energía cuando no utilice el equipo por mucho tiempo.
- Neem altijd het netsnoer uit het stopkontakt wanneer het apparaat gedurende een lange periode niet wordt gebruikt.
- Koppla ur nätkabeln om apparaten inte kommer att användas i lång tid.

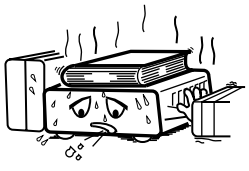

* (For apparatuses with ventilation holes)

- Do not obstruct the ventilation holes.
- Die Belüftungsöffnungen dürfen nicht verdeckt werden.
- Ne pas obstruer les trous d'aération.
- Non coprite i fori di ventilazione.
- No obstruya los orificios de ventilación.
- De ventilatieopeningen mogen niet worden beblokkeerd.
- Täpp inte till ventilationsöppningarna.

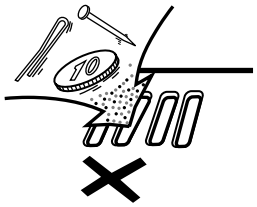

- Do not let foreign objects into the apparatus.
- Keine fremden Gegenstände in das Gerät kommen lassen.
- Ne pas laisser des objets étrangers dans l'appareil.
- E' importante che nessun oggetto è inserito all'interno dell'unità.
- No deje objetos extraños dentro del equipo.
- Laat geen vreemde voorwerpen in dit apparaat vallen.
- Se till att främmande föremål inte tränger in i apparaten.

- Do not let insecticides, benzene, and thinner come in contact with the apparatus.
- Lassen Sie das Gerät nicht mit Insektiziden, Benzin oder Verdünnungsmitteln in Berührung kommen.
- Ne pas mettre en contact des insecticides, du benzène et un diluant avec l'appareil.
- Assicuratevvi che l'unità non venga in contatto con insetticidi, benzolo o solventi.
- No permita el contacto de insecticidas, gasolina y diluyentes con el equipo.
- Laat geen insektenverdelgende middelen, benzine of verfverdunner met dit apparaat in kontakt komen.
- Se till att inte insektsmedel på spraybruk, bensen och thinner kommer i kontakt med apparatens hölje.

- Never disassemble or modify the apparatus in any way.
- Versuchen Sie niemals das Gerät auseinander zu nehmen oder auf jegliche Art zu verändern.
- Ne jamais démonter ou modifier l'appareil d'une manière ou d'une autre.
- Non smontate mai, nè modificate l'unità in nessun modo.
- Nunca desarme o modifique el equipo de ninguna manera.
- Nooit dit apparaat demonteren of op andere wijze modifiëren.
- Ta inte isär apparaten och försök inte bygga om den.

A NOTE ABOUT RECYCLING:

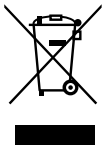

This product's packaging materials are recyclable and can be reused. Please dispose of any materials in accordance with the local recycling regulations.
When discarding the unit, comply with local rules or regulations.
Batteries should never be thrown away or incinerated but disposed of in accordance with the local regulations concerning chemical waste.
This product and the accessories packed together constitute the applicable product according to the WEEE directive except batteries.

HINWEIS ZUM RECYCLING:
Das Verpackungsmaterial dieses Produktes ist für zum Recyceln geeignet und kann wieder verwendet werden. Bitte entsorgen Sie alle Materialien entsprechend der örtlichen Recycling-Vorschriften.
Beachten Sie bei der Entsorgung des Gerätes die örtlichen Vorschriften und Bestimmungen.
Die Batterien dürfen nicht in den Hausmüll geworfen oder verbrannt werden; bitte geben Sie die Batterien gemäß örtlichen Bestimmungen an den Sammelstellen oder Sondermüllplätzen ab.
Dieses Produkt zusammen mit den Zubehörteilen ist das geltende Produkt der WEEE-Direktive, davon ausgenommen sind die Batterien.

UNE REMARQUE CONCERNANT LE RECYCLAGE:
Les matériaux d'emballage de ce produit sont recyclables et peuvent être réutilisés. Veuillez disposer de tout matériau conformément aux réglements de recylage locaux.
Lorsque vous mettez cet appareil au rebut, respectez les lois ou réglementations locales.
Les piles ne doivent jamais être jetées ou incinérées, mais mises au rebut conformément aux réglements locaux concernant les déchets chimiques.
Ce produit et les accessoires emballés ensemble sont des produits conformes à la directive DEEE sauf pour les piles.

NOTA RELATIVA AL RICICLAGGIO:
I materiali di imballaggio di questo prodotto sono riutilizzabili e riciclabili.
Smaltire i materiali conformemente alle normative locali sul riciclaggio.
Per smaltire l'unità, osservare la normativa in vigore nel luogo di utilizzo.
Non gettare le batterie, né incenerirle, ma smaltirle conformemente alla normativa locale sui rifiuti chimici.
Questo prodotto e gli accessori inclusi nell'imballaggio sono applicabili alla direttiva RAEE, ad eccezione delle batterie.

ACERCA DEL RECICLAJE:
Los materiales de embalaje de este producto son reciclables y se pueden volver a utilizar. Disponga de estos materiales siguiendo los reglamentos de reciclaje de su localidad.
Cuando se deshaga de la unidad, cumpla con las reglas o reglamentos locales.
Las pilas nunca deberán tirarse ni incinerarse. Deberá disponer de ellas siguiendo los reglamentos de su localidad relacionados con los desperdicios químicos.
Este producto junto con los accesorios empaquetados es el producto aplicable a la directiva RAEE excepto pilas.

EEN AANTEKENING WAT BETREFT HET RECYCLEREN:
Het inpakmateriaal van dit product is recycleerbaar en kan opnieuw gebruikt worden. Er wordt verzocht om zich van elk afvalmateriaal te ontdoen volgens de plaatselijke voorschriften.
Volg voor het wegdoen van de speler de voorschriften voor de verwijdering van wit- en bruingoed op.
Batterijen mogen nooit worden weggegooid of verbrand, maar moeten volgens de plaatselijke voorschriften betreffende chemisch afval worden verwijderd.
Op dit product en de meegeleverde accessoires, m.u.v. de batterijen is de richtlijn voor afgedankte elektrische en elektronische apparaten (WEEE) van toepassing.

EN KOMMENTAR OM ÅTERVINNING:
Produktens emballage är återvinningsbart och kan återanvändas. Kassera det enligt lokala återvinningsbestämmelser.
När du kasserar enheten ska du göra det i överensstämmelse med lokala regler och bestämmelser.
Batterier får absolut inte kastas i soporna eller brännas. Kassera dem enligt lokala bestämmelser för kemiskt avfall.
Denna apparat och de tillbehör som levereras med den är de som uppfyller gällande WEEE-direktiv, med undantag av batterierna.

CAUTION:
- Minimum distances around the apparatus for sufficient ventilation.
- The ventilation should not be impeded by covering the ventilation openings with items, such as newspapers, table-cloths, curtains, etc..
- No naked flame sources, such as lighted candles, should be placed on the apparatus.
- Attention should be drawn to the environmental aspects of battery disposal.
- The use of apparatus in tropical and/or moderate climates.

ACHTUNG:
- Die Belüftung sollte auf keinen Fall durch das Abdecken der Belüftungsöffnungen durch Gegenstände wie beispielsweise Zeitungen, Tischtücher, Vorhänge o. Ä. behindert werden.
- Auf dem Gerät sollten keinerlei direkten Feuerquellen wie beispielsweise angezündete Kerzen aufgestellt werden.
- Bitte beachten Sie bei der Entsorgung der Batterien die geltenden Umweltbestimmungen.
- Das Gerät sollte keinerlei Flüssigkeit, also keinem Tropfen oder Spritzen ausgesetzt werden.
- Auf dem Gerät sollten keinerlei mit Flüssigkeit gefüllten Behälter wie beispielsweise Vasen aufgestellt werden.

ATTENTION:
- La ventilation ne doit pas être gênée en recouvrant les ouvertures de la ventilation avec des objets tels que journaux, rideaux, tissus, etc.
- Aucune flamme nue, par exemple une bougie, ne doit être placée sur l'appareil.
- Veillez à respecter l'environnement lorsque vous jetez les piles usagées.
- L'appareil ne doit pas être exposé à l'eau ou à l'humidité.
- Aucun objet contenant du liquide, par exemple un vase, ne doit être placé sur l'appareil.

PRECAUZIONI:
- Le aperture di ventilazione non devono essere ostruite coprendole con oggetti, quali giornali, tovaglie, tende e così via.
- Non posizionare sull'apparecchiatura fiamme libere, come ad esempio le candele accese.
- Prestare attenzione agli aspetti legati alla tutela dell'ambiente quando si smaltisce la batteria.
- L'apparecchiatura non deve essere esposta a gocciolii o spruzzi.
- Non posizionare sull'apparecchiatura nessun oggetto contenete liquidi, come ad esempio i vasi.

PRECAUCIÓN:
- La ventilación no debe quedar obstruida por hacerse cubierto las aperturas con objetos como periódicos, manteles, cortinas, etc.
- No debe colocarse sobre el aparato ninguna fuente inflamable sin protección, como velas encendidas.
- A la hora de deshacerse de las pilas, respete la normativa para el cuidado del medio ambiente.
- No se expondrá el aparato al goteo o salpicaduras cuando se utilice.
- No se colocarán sobre el aparato objetos llenos de líquido, como jarros.

WAARSCHUWING:
- De ventilatie mag niet worden belemmerd door de ventilatieopeningen af te dekken met bijvoorbeeld kranten, een tafelkleed, gordijnen, enz.
- Plaats geen open vlammen, bijvoorbeeld een brandende kaars, op het apparaat.
- Houd u steeds aan de milieuvoorschriften wanneer u gebruikte batterijen wegdoet.
- Stel het apparaat niet bloot aan druppels of spatten.
- Plaats geen voorwerpen gevuld met water, bijvoorbeeld een vaas, op het apparaat.

OBSERVERA:
- Ventilationen bör inte förhindras genom att täcka för ventilationsöppningarna med föremål såsom tidningar, bordsdukar, gardiner osv.
- Inga blottade brandkällor, såsom tända ljus, bör placeras på apparaten.
- Tänk på miljöaspekterna när du bortskaffar batteri.
- Apparaten får inte utsättas för vätska.
- Inga objekt med vätskor, såsom vaser, får placeras på apparaten.

FRONT PANEL / FRONTPLATTE / PANNEAU AVANT
PANNELLO FRONTALE / PANEL FRONTAL / VOORPANEEL / FRONTPANELEN

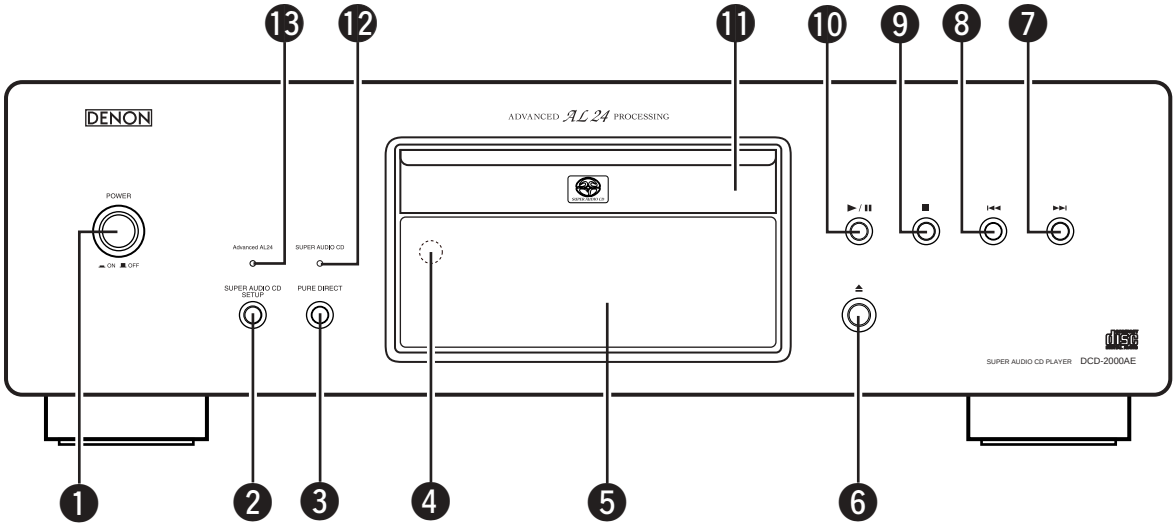

REAR PANEL / RÜCKWAND / PANNEAU ARRIERE
IL PANNELLO POSTERIORE / PANEL TRASERO / ACHTERPANEEL / BAKSIDAN

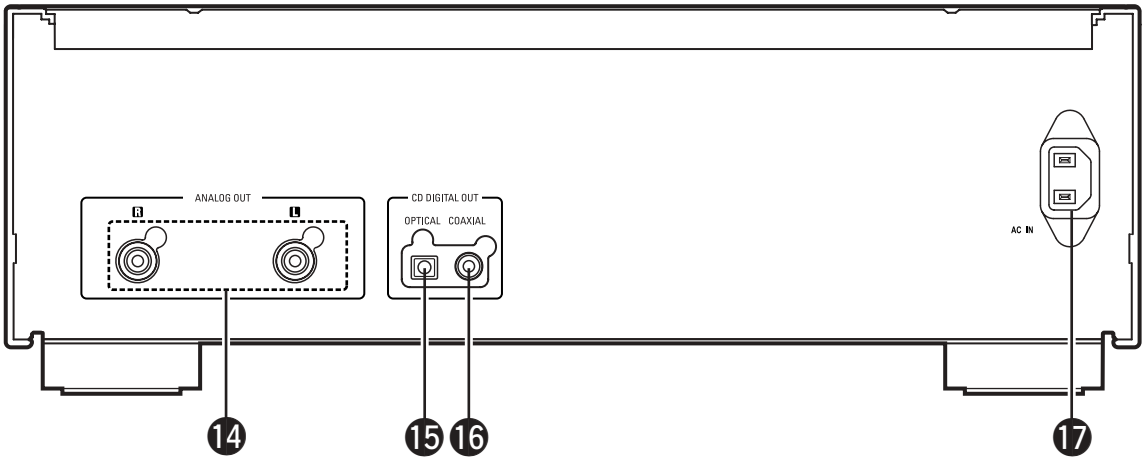

DISPLAY / DISPLAY / AFFICHAGE
DISPLAY / VISUALIZADOR / DISPLAY / DISPLAYEN

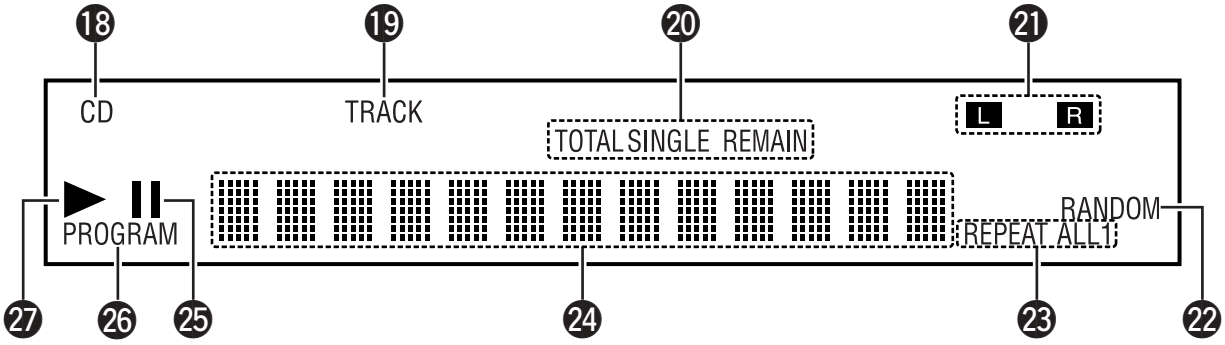

Introduction

Merci d'avoir acheté ce lecteur de Super Audio CD DENON. Veuillez lire ce mode d'emploi de façon à bien connaître le lecteur de Super Audio CD et d'en profiter au maximum.
Conservez ce mode d'emploi pour vous y référer ultérieurement en cas de question ou de problème.

Contenu

Introduction

Accessoires 1
Avant l'utilisation 1
Precautions de manipulation
Disques 2
Manipulation des disques 2
Nettoyage des disques 2
Précautions de manipulation des disques 2
Insertion des piles 3
Portée de fonctionnement de la télécommande 3
Nomenclature et fonctions
Panneau avant 4
Panneau arrière 4
Affichage 5
Unité de télécommande 5

Connexions

Connexions à la prises de sortie analogique 6
Connexions à la prise de sortie numérique (COAXIAL/OPTICAL) 6

Fonctionnement

Lecture normale
Ouverture et fermeture du receptacle de disque compact et chargement d'un disque 7
Réglage de la couche en lecture prioritaire pour les Super Audio CD 7
Démarrage de la reproduction 8
Arrêt de la reproduction 8
Diverses fonctions de lecture
Recherche directe 8
Pause 8
Recherche automatique en sens avant 8
Recherche Manuelle 9
Lecture programmée 9
Lecture Aléatoire 10
Lecture Répétée 10
Pour afficher un texte (Super Audio CD uniquement) 10

Reproduction sur minuterie 11

Localisation des pannes 11

Caracteristiques principales 12

Accessoires

- Veuillez contrôler que les articles suivants sont bien joints à l'appareil principal dans le carton:

①	Télécommande (RC-997) 1
②	Piles R03/AAA 2
③	Câble à broche RCA 1
④	Cordon d'alimentation 1
⑤	Mode d'emploi 1
⑥	Liste des points de SAV 1

Avant l'utilisation

- **Manier soigneusement le cordon d'alimentation**
  Ne pas endommager ou déformer le cordon d'alimentation. S'il est endommagé ou déformé, une décharge électrique ou un mauvais fonctionnement risque de se produire en cas d'utilisation d'un tel cordon. Lorsque vous débranchez le cordon d'alimentation de la prise murale, tenez la fiche et ne tirez pas sur le cordon.
- **Ne pas ouvrir le couvercle supérieur**
  Afin d'éviter une décharge électrique, ne pas ouvrir le couvercle supérieur.
  En cas de probème, prendre contact avec votre revendeur DENON.
- **Ne rien placer à l'intérieur de l'appareil**
  Ne pas laisser d'objet métallique ou des liquides pénétrer dans le lecteur de Super Audio CD.
  Une décharge électrique ou un mauvais fonctionnement risque de se produire.

REMARQUE:
- Ce lecteur de Super Audio CD utilise un laser semi-conducteur. Pour garantir un fonctionnement stable, il est recommandé d'utiliser l'appareil à l'intérieur dans des températures comprises entre 5 °C (41 °F) et 35 °C (95 °F).

Noter et conserver le nom du modèle et le numéro de série inscrits sur la plaque signalétique.
Nom du modèle : DCD-2000AE
No. de série_____

Precautions de manipulation

Disques

■ Super Audio CD

Seuls les disques Super Audio CD contenant l'un des logos figurant à droite peuvent être lus sur cet appareil.

SUPER AUDIO CD

Stereo

Il existe trois types de Super Audio CD.

① Disque simple couche
Super Audio CD avec une seule couche HD.

② Disque double couche
Super Audio CD avec une double couche HD, disposant d'une durée de lecture plus longue et d'une qualité sonore supérieure.

③ Disque hybride
Super Audio CD double couche constitué d'une couche HD (haute densité) et d'une couche CD. Les signaux de la couche CD peuvent être lus par une lecteur CD classique.

- A propos de la couche HD
  Tous les Super Audio CD contiennent une couche HD (haute densité) avec des signaux Super Audio CD de haute densité. Cette couche peut contenir une surface de canal stéréo, une surface multi-canaux ou les deux.

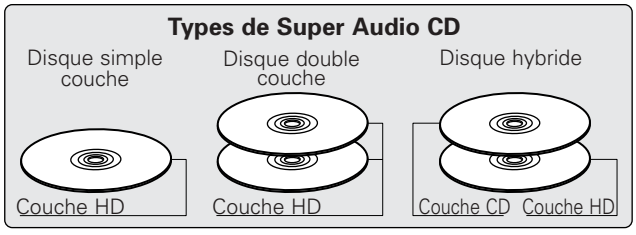

REMARQUE:
- Cet appareil n'est pas équipé pour la lecture multi-canaux.

■ Disque compact

Seuls les disques CD contenant le logo figurant à droite peuvent être lus sur cet appareil.

COMPACT disc DIGITAL AUDIO

■ CD-R/-RW Disque

La lecture des CD-R ou des CD-RW peut être impossible, à cause des rayures, de la poussière, des conditions d'enregistrement ou des caractéristiques des l'enregistreur. Les disques qui n'ont pas été finalisés ne peuvent pas être lus.

REMARQUE:
- Des CD avec des formes spéciales (CD en forme de coeur, des CD octogonaux, etc.) ne peuvent pas être lus sur cet appareil.
  Le fait de l'essayer, risque d'endommager le lecteur. Ne pas utiliser de tels CD.

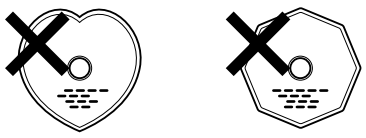

Manipulation des disques

Eviter de toucher la surface du disque lors du chargement et déchargement.

Prendre soin de pas laisser d'empreintes digitales sur la face des données (le côté qui brille comme un arc-en-ciel).

Nettoyage des disques

- Les empreintes digitales ou salissures sur le disque peuvent entamer la qualité du son et de l'image ou causer des coupures lors de la lecture. Enlever toute empreinte de doigt ou salissures.
- Utiliser un nécessaire de nettoyage de disque disponible dans le commerce ou un chiffon doux pour nettoyer toute empreinte de doigt ou salissurest.

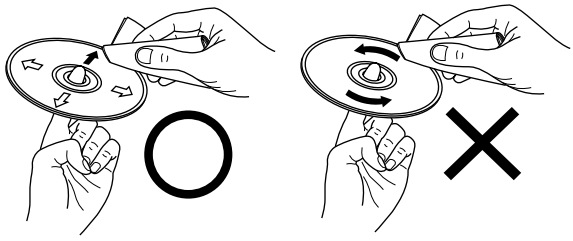

Nettoyer avec précaution à partir du centre vers l'extérieur.

Ne pas faire de mouvement circulaire.

REMARQUE:
- Ne pas utiliser d'aérosol pour disque ou antistatique. Ne pas utiliser non plus de solvant chimique volatile tel que le benzène ou le dissolvant.

Aérosol pour disque | Dissolvant | Benzène

Précautions de manipulation des disques

- Eviter toute empreinte digitale, graisse ou salissure sur les disques.
- Prendre particulièrement soin de ne pas rayer les disques en les sortant de leur boîtier.
- Ne pas tordre les disques.
- Ne pas chauffer les disques.
- Ne pas agrandir le trou central.
- Ne pas écrire sur les étiquettes (imprimées) de disque avec un stylo à bille ou un crayon.
- Ne coller pas d'adhésif etc., sur un disque.
- Ne pas utiliser de disques s'ils portent du ruban adhésif, si une partie de la colle de l'étiquette est exposée, si l'étiquette a été décollée. De tels disques peuvent rester coincés à l'intérieur du lecteur et causer des dommages.
- Des gouttelettes de l'eau de condensation peuvent se former sur la surface si le disque est soudainement déplacé d'un endroit froid à un endroit chaud. Ne pas utiliser de sèche-cheveux, etc., pour sécher le disque.

Insertion des piles

• Le DCD-2000AE peut être commandé à distance à l'aide de la télécommande fournie avec l'appareil (RC-997).

① Enlever la trappe à l'arrière de la télécommande.

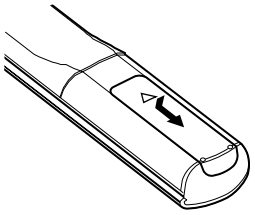

② Placer 2 piles R03/AAA dans le compartiment dans le sens indiqué par les marques.

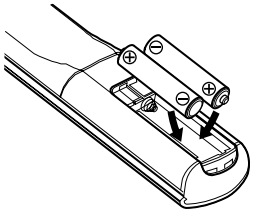

③ Refermer la trappe.

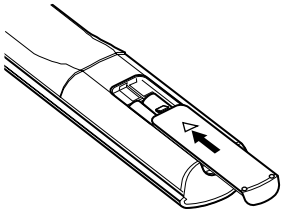

Précautions à prendre avec les piles

- N'utiliser que des piles R03/AAA dans cette télécommande.
- Remplacer les piles quand cela est nécessaire et au moins une fois par an.
- Si la télécommande ne fonctionne pas à proximité de l'appareil, remplacer les piles par des neuves, même si moins d'une année s'est écoulée.
- La pile fournie ne sert que pour la vérification du fonctionnement.
  La remplacer par une neuve le plus tôt possible.
- Lors de l'insertion des piles, prendre garde de les remettre dans le bon sens indiqué par les signes ⊕ et ⊖ à l'intérieur du compartiment des piles de la télécommande.
- Pour éviter les problèmes ou les fuites de liquide de pile:
  - Ne pas utiliser de pile neuve avec une vieille.
  - Ne pas mélanger différents types de piles.
  - Ne pas court-circuiter, démonter, chauffer ou jeter les piles dans des flammes.
- Enlever les piles si la télécommande ne va pas être utilisée pendant une longue période de temps.
- Si les piles ont fui, essuyer soigneusement l'intérieur du compartiment des piles et en installer de nouvelles.

Portée de fonctionnement de la télécommande

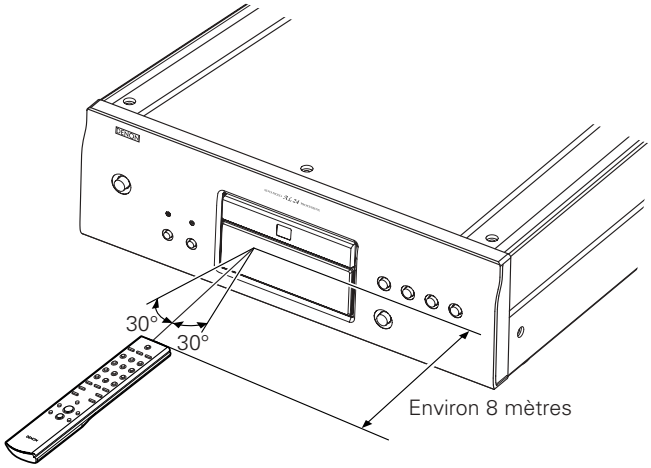

- Lorsque vous utilisez la télécommande, dirigez le capteur comme indiqué sur le schéma.
- La télécommande peut être utilisée à une distance d'environ 8 mètres sans obstacle. Cependant, cette distance sera plus courte, s'il y a un obstacle ou si la télécommande n'est pas pointée directement vers le capteur.
- La télécommande peut être utilisée à un angle horizontal allant jusqu'à 30° par rapport au capteur.

REMARQUE:

- La télécommande risque de ne pas fonctionner correctement si le capteur est exposé au soleil ou à une source de lumière puissante.
- Ne pas appuyer en même temps sur les touches de l'appareil et sur les touches de la télécommande, cela risque de provoquer des défauts de fonctionnement.

Nomenclature et fonctions

Panneau avant

❶ Commutateur POWER
- Appuyer une fois sur ce touche pour mettre l'appareil en marche.
- Si un disque se trouve dans le lecteur lorsque l'appareil est mis en marche, la lecture démarre automatiquement.
- Appuyer une nouvelle fois sur ce touche pour le mettre en position Arrêt "OFF" et arrêter l'appareil.

❷ Touche SUPER AUDIO CD SETUP
- Utilisez cette touche pour changer de couche du Super Audio CD et pour régler la couche en lecture prioritaire.
- Le nom de la couche qui vient d'être réglée s'affiche à chaque pression de la touche.

STEREO ⟷ CD

STEREO:
La couche du Super Audio CD (stéréo) est lue.
CD:
La couche du CD est lue.

✻ Pour plus de détails sur "Réglage de la couche en lecture prioritaire pour les Super Audio CD" (☞ page 7).

❸ Touche PURE DIRECT
- Commute le mode PURE-DIRECT entre " ON " et " OFF ".
- Pendant la lecture avec ce mode réglé sur "ON", l'affichage est coupé et la sortie numérique est désactivée.
(Une partie de l'affichage est allumée lorsqu'il n'y a pas de disque ou lorsque l'on est en mode arrêt.)

✻ Pendant la lecture avec le mode réglé sur " ON ", la touche DISPLAY de la télécommande ne fonctionne pas.

❹ Détecteur de la télécommande
- Ce détecteur reçoit la lumière infrarouge transmise par la télécommande sans fil.
- Pour utiliser la télécommande, pointez la télécommande RC-997 fournie en direction de ce capteur.

❺ Affichage
(☞ page 5)

❻ Touche d'ouverture/fermeture du réceptacle de disque (⏏)
- Appuyer sur ce touche pour ouvrir et fermer le réceptacle de disque.

❼ Touche de recherche automatique avant (►►I)
- Appuyez sur cette touche pour faire avancer l'endroit de reproduction jusqu'au commencement de la plage suivante. Appuyez à nouveau pour avancer vers les plages suivantes.

❽ Touche de recherche automatique arrière (I◄◄)
- Appuyez sur cette touche pour faire revenir l'endroit de reproduction jusqu'au commencement de la plage en cours de reproduction. Appuyez encore une fois pour retourner jusqu'à d'autres plages.

❾ Touche d'arrêt (■)
- Appuyez sur cette touche pour arrêter la reproduction.

❿ Touche de lecture/pause (►/❚❚)
- Appuyez sur cette touche pour démarrer la lecture du disque.
- Même si le réceptacle de disque est ouvert, il se ferme et la lecture commence lorsque cette touche est enfoncée.
- Appuyez sur cette touche pour arrêter temporairement la lecture.

⓫ Réceptacle de disque
- Charger les disques dans ce tiroir. (☞ page 7)
- Utilisez la touche d'ouverture/fermeture du réceptacle de disque ❻ pour ouvrir et fermer le réceptacle de disque.
- Vous pouvez également ouvrir le réceptacle de disque en appuyant sur la touche de lecture/pause ❿.

⓬ Voyant Super Audio CD
- Cet indicateur s'allume lors de la lecture du Super Audio CD.

⓭ Voyant Advanced AL24 Processing
- Lorsqu'un CD est chargé ou que le mode de couche CD du Super Audio CD est activé, le circuit Advanced AL24 Processing (qui reproduit les ondes analogiques) est activé et ce voyant s'allume.

Panneau arrière

⓮ Prise de ANALOG OUT
- Connecter ces prises aux prises d'entrée de l'amplificateur.
- Effectuez la connexion à l'aide du câble à broche RCA fourni ou d'un câble disponible dans le commerce.

⓯ Prise de OPTICAL
- Les données numériques passent sous forme optique par cette prise.
- Connecter en utilisant un câble à fibre optique (disponible dans le commerce).

✻ Avec les Super Audio CD, aucun signal numérique n'est émis.

⓰ Prise de COAXIAL
- Les données numériques passent par cette sortie.
- Effectuez la connexion à l'aide d'un câble coaxial à broche de 75 Ω/ohms prévu pour les connexions audio numériques, disponible dans le commerce.

✻ Avec les Super Audio CD, aucun signal numérique n'est émis.

⓱ Connecteur d'entrée alimentation secteur (AC IN)
- Connectez à une alimentation CA à l'aide du cordon d'alimentation fourni.

Affichage

⓲ S'allume lorsqu'un CD est chargé ou que le mode de couche CD du Super Audio CD est activé.

⓳ S'allume lorsque le numéro de la plage est affiché.

⓴ S'allument pour indiquer le mode d'affichage du temps.

㉑ S'allume pour indiquer le canal audio en cours de lecture.

L : Canal gauche

R : Canal droit

㉒ S'allume en mode de lecture aléatoire.

㉓ S'allume en mode de lecture répétitive.

REPEAT ALL : S'allume lorsque le mode de lecture répété de toutes les plages est activé.

REPEAT 1 : S'allume lorsque le mode de lecture répétée d'une plage est activé.

㉔ Affiche le titre, le numéro de plage et le temps écoulé pendant la lecture.

㉕ S'allume en mode de pause.

㉖ S'allume en mode de lecture programmée.

㉗ S'allume en mode de lecture.

Unité de télécommande

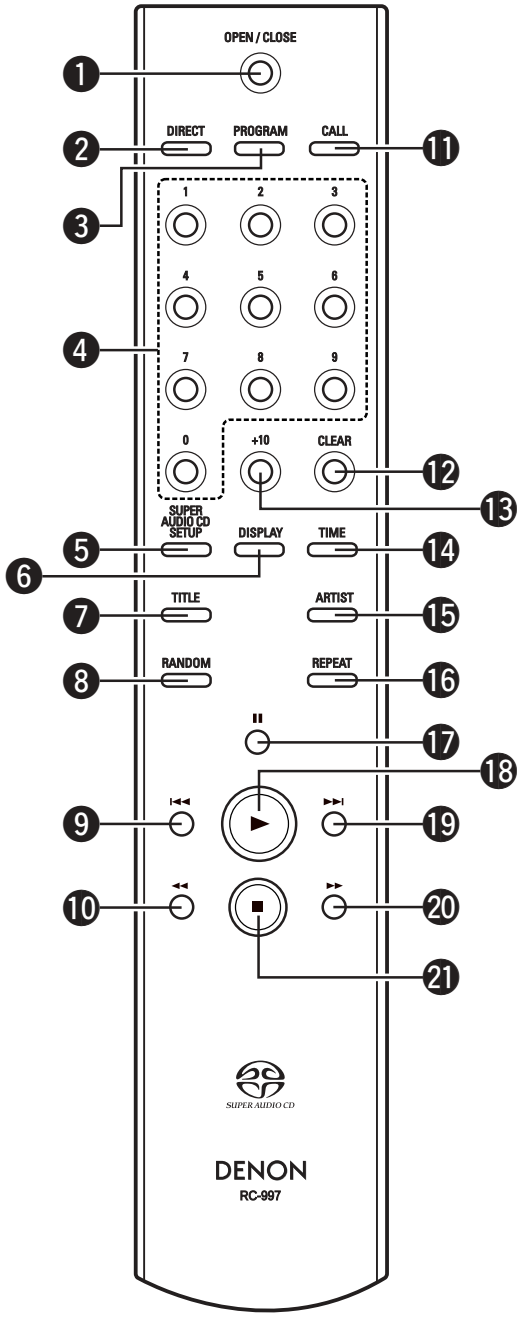

❶ Touche d'ouverture/fermeture du réceptacle de disque (⏏)
❷ Touche DIRECT
❸ Touche PROGRAM
❹ Touches de numéroutées (0 ~ 9)
❺ Touche SUPER AUDIO CD SETUP
❻ Touche DISPLAY
❼ Touche TITLE
❽ Touche RANDOM
❾ Touche de recherche automatique arrière (I◄◄)
❿ Touche de recherche manuelle arrière (◄◄)
⓫ Touche CALL
⓬ Touche CLEAR
⓭ Touche +10
⓮ Touche de mode de temps (TIME)
⓯ Touche ARTIST
⓰ Touche REPEAT
⓱ Touche de pause (II)
⓲ Touche de lecture (►)
⓳ Touche de recherche automatique avant (►►I)
⓴ Touche de recherche manuelle avant (►►)
㉑ Touche d'arrêt (■)

MEMORANDUM

- Si la touche de recherche automatique avant (►►I), touche de recherche automatique arrière (I◄◄) ou touche +10 sont maintenues enfoncées, la fonction de cette touche est répétée.

Connexions

Connexions à la prises de sortie analogique

• Utilisez le câble à broche RCA fourni pour connecter les prises de sortie (ANALOG OUT) gauche (L) et droite (R) du DCD-2000AE aux prises d'entrée gauche (L) et droite (R) CD, AUX ou TAPE de l'amplificateur.

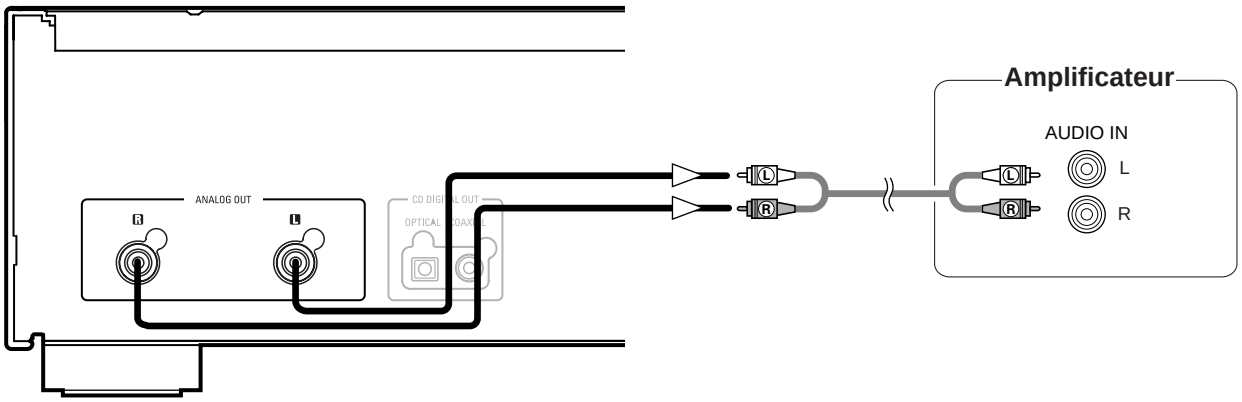

Connexions à la prise de sortie numérique (COAXIAL/OPTICAL)

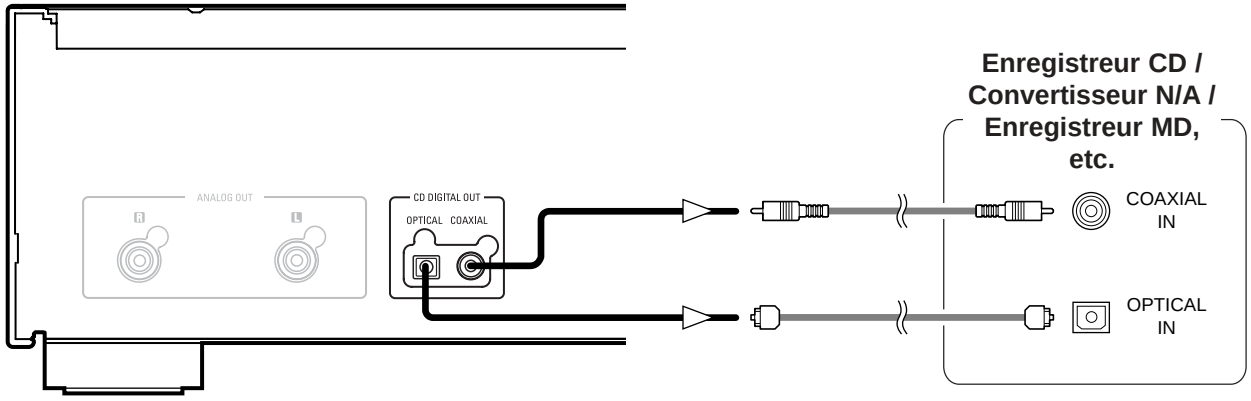

REMARQUE:
- Avec les Super Audio CD, aucun signal numérique n'est émis.
- Les signaux numériques sont émis de la borne optique et de la borne coaxiale en parallèle.

Direction des signaux

Signal AUDIO

OUT IN

■ Connecter un câble en fibre optique (disponible dans le commerce) au connecteur de Entrée audio numérique (OPTICAL)

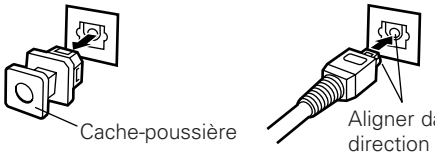

Enlever le cache-poussière, l'aligner dans la bonne direction et l'introduire le plus loin possible.

REMARQUE:
- Mettre le cache-poussière de côté pour ne pas le perdre.
  Lorsque la borne n'est pas utilisée, remettre le cache-poussière pour protéger la borne.

Fonctionnement

Lecture normale

- Il est possible de régler la couche à lire en priorité après le chargement du disque.
- La couche à lire en priorité réglée par défaut à l'assemblage de l'appareil est la couche Super Audio CD (stéréo).

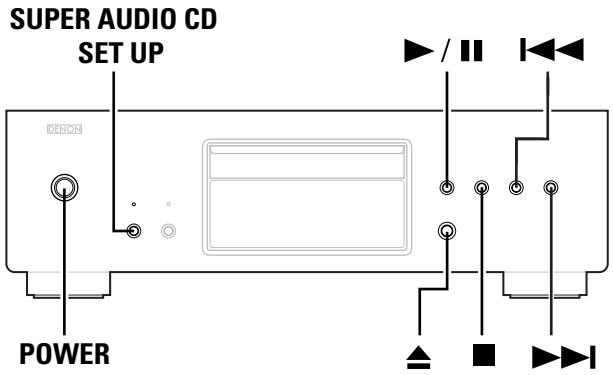

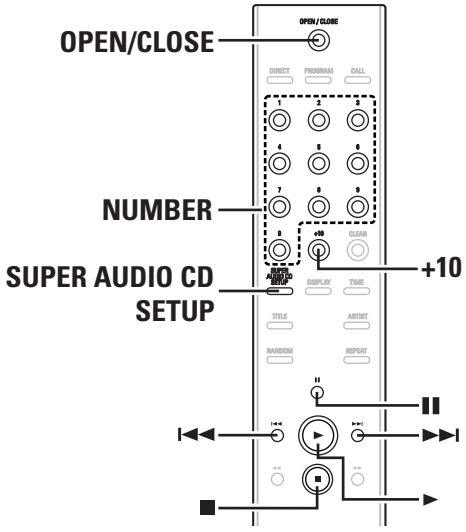

Ouverture et fermeture du receptacle de disque compact et chargement d'un disque

1 **Appuyez sur la commutateur POWER pour mettre l'appareil sous tension.**

2 **Appuyer sur la touche ▲.**

- Manipuler le disque avec soin sans toucher la surface du signal et le tenir face imprimée vers le haut.
- Lorsque le réceptacle de disque est complètement ouvert, réceptacle de disque sur le plateau.
- Placer les disques de 12 cm dans le guide externe de disque, et les disques de 8 cm dans le guide interne du disque.

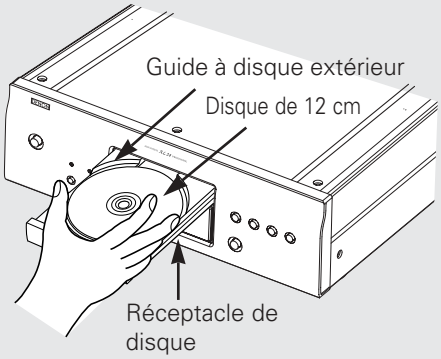

3 **Appuyer sur la touche ▲.**
Le disque est chargé automatiquement.

※ Le réceptacle de disque se ferme automatiquement si vous appuyez sur la touche ►/ II.

REMARQUE:

- Si votre digit reste coincé dans le réceptacle de disque celui-ci se ferme, appuyez sur la touche ▲.

Réglage de la couche en lecture prioritaire pour les Super Audio CD

1 **Appuyez sur la commutateur POWER pour mettre l'appareil sous tension.**

2 **Vérifiez qu'aucun disque n'est chargé.**

※ Si la couche est changée pendant le chargement du disque, la lecture de la couche est modifiée pour ce disque, mais le réglage de la couche en lecture prioritaire en soi n'est pas modifié.

3 **Appuyez sur la touche SUPER AUDIO CD SETUP pour changer la couche que vous souhaitez activer.**

※ Lorsqu'un disque est chargé après que les réglages ont été effectués, le contenu enregistré sur la couche activée est affiché.

※ Si un disque sans réglage de couche en lecture prioritaire est chargé, le contenu enregistré sur l'autre couche est automatiquement affiché.

※ Ce réglage est enregistré dans la mémoire et n'est pas effacé même lorsque le plateau du disque est ouvert ou fermé ou que l'alimentation est coupée. Pour modifier ce réglage, répétez la procédure ci-dessus.

Démarrage de la reproduction

1 **Appuyez sur la commutateur POWER pour mettre l'appareil sous tension.**

2 **Appuyer sur la touche ⏏.**
• Le réceptacle de disque s'ouvre.

3 **Chargez le disque que vous voulez reproduire.**

※ Pour plus d'informations sur le chargement des disques, voir "OUVERTURE ET FERMETURE DU RECEPTACLE DE DISQUE COMPACT ET CHARGEMENT D'UN DISQUE" (☞ page 7).

4 **Pour les Super Audio CD, utilisez la touche SUPER AUDIO CD SETUP pour régler la couche qui doit être lue.**

※ Pour vérifier la couche en cours de lecture, appuyez une fois sur la touche **SUPER AUDIO CD SETUP** "STEREO" ou "CD" s'affiche. Appuyez à nouveau sur la touche lorsque l'un de ces modes s'affiche pour changer la couche qui doit être lue.

5 **Appuyer sur la touche ►/ ❚❚ ou ►.**
• La lecture commence.

※ La lecture s'arrête automatiquement à la fin de la dernière plage du disque.

Arrêt de la reproduction

Pendant la lecture, appuyer sur la touche ■.
• La lecture s'arrête.

Diverses fonctions de lecture

Lecture d'une piste déterminée (Télécommande uniquement) [Recherche directe]

Utilisez les touches de numérotées et la touche +10 pour entrer le numéro de la piste désirée.
• Ex. : Pour écouter la piste numéro 4 : [4]
Pour écouter la piste numéro 12: [+10], [2]
Pour écouter la piste numéro 30: [+10], [+10], [+10], [0]
La lecture commencera à partir de cette piste.

Mise en pause d'une reproduction à n'importe quel poin [Pause]

• Utilisez cette fonction pour arrêter temporairement la lecture, puis la reprendre à partir de cet endroit.

Pendant la lecture, appuyez sur la touche ►/ ❚❚ (ou la touche ❚❚ de la télécommande).
• Le mode de pause est réglé.

※ Pour reprendre la lecture à partir de la position où le disque a marqué une pause, appuyer sur la touche ►/ ❚❚ (ou la touche ► ou la touche ❚❚ de la télécommande).

Recherche automatique en sens avant

■ Avance jusqu'à la plage suivante pendant la reproduction

Appuyez sur la touche ►►I.
• Appuyer plus d'une fois sur la touche pour passer devant le début des plages suivantes.

※ Lorsque vous appuyez sur la touche ►►I pendant la lecture aléatoire, la plage suivante est sélectionnée aléatoirement et lue.

■ Retour au commencement de la plage en cours de reproduction pendant la eproduction

Appuyez sur la touche I◄◄.
• Appuyer plus d'une fois sur la touche pour revenir au début des plages précédentes.

Fonctionnement

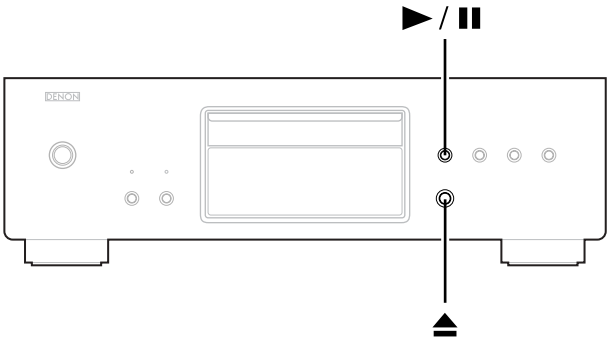

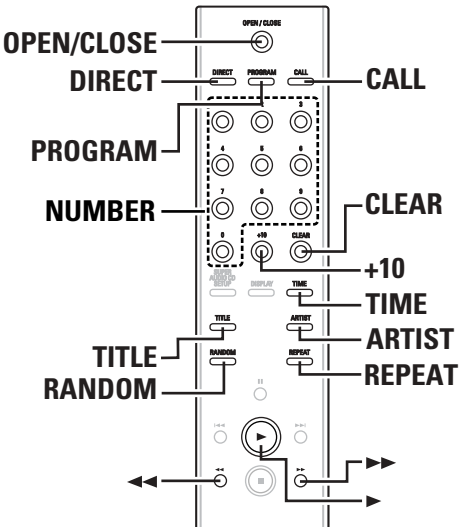

Rechercher une plage en écoutant à grande vitesse (Télécommande uniquement) [Recherche Manuelle]

- Utiliser cette fonction pour sauter rapidement à travers le disque pendant l'écoute du son. Cette fonction est pratique lorsqu'on veut repérer une certaine section dans une plage longue.

■ Recherche en avant

Pendant la lecture, appuyer sur la touche ►► et la maintenir enfoncée.
- La lecture normale reprend à partir du point où la touche est relâchée.

■ Recherche en arrière

Pendant la lecture, appuyer sur la touche ◄◄ et la maintenir enfoncée.
- La lecture normale reprend à partir du point où la touche est relâchée.

REMARQUE:
- Le son peut être provisoirement interrompu lors de la reprise de la lecture normale à partir du mode de recherche manuelle. Ceci n'est pas un mauvais fonctionnement.

Lecture de pistes spécifiques dansun ordre spécifique (Télécommande uniquement) [Lecture programmée]

- La programmation est aussi possible lorsque le support du disque est ouvert.
- Vous pouvez programmer jusqu'à 30 pistes.

1 **En mode d'arrêt, appuyer sur la touche PROGRAM.**
- Le témoin "PROGRAM" s'allume.

2 **Appuyer sur la touches de NUMBER et la touche +10 pour sélectionner la plage à programmer.**
- Par exemple, pour programmer la 3ème plage et la 12ème plage,
  appuyer sur les touches [PROGRAM], [3], [+10] et [2].

3 **Appuyer sur la touche ► ou ►/ II.**
- Les plages sont lues dans l'ordre programmé.

※ Pour confirmer l'ordre de lecture programmée, appuyer sur la touche **CALL** en mode d'arrêt. L'ordre de lecture programmée apparaît sur l'affichage.
※ Pour annuler toute la programmation, appuyez sur la touche **DIRECT** ou sur la touche ⏏ en mode d'arrêt.
※ Si une plage erronée est programmée, appuyer sur la touche **CLEAR**, puis programmer la plage appropriée. (La dernière plage dans le programme est effacée chaque fois que la touche **CLEAR** est enfoncée.)

Lecture de plages en ordre aléatoire (Télécommande uniquement) [Lecture Aléatoire]

- Toutes les plages enregistrés sur le disque peuvent être lues une fois en ordre aléatoire.

1 **En mode d'arrêt, appuyer sur la touche RANDOM.**
- Le témoin "RANDOM" s'allume.

※ Si enfoncée pendant la lecture, la lecture aléatoire commence à partir de cette plage.

2 **Appuyer sur la touche ► ou ►/ II.**
- Une plage est sélectionnée automatiquement et la lecture démarre.

※ Pendant la lecture programmée:
Les plages programmées sont lues en ordre aléatoire.

※ Pendant la lecture répétée:
Les plages sont lues une fois en ordre aléatoire, puis lues à nouveau dans un ordre différent, en continu.

※ Pour annuler la lecture aléatoire, appuyez sur la touche **RANDOM** en mode d'arrêt. La lecture normale reprend.

Lecture Répétée (Télécommande uniquement)

■ Lecture de manière répétitive de toutes les plages [Répétition de toutes les plages]

1 **En mode d'arrêt, appuyer une fois sur la touche REPEAT.**
- Le témoin "REPEAT ALL" s'allume.

2 **Appuyer sur la touche ► ou ►/ II.**

※ Le mode de répétition de toutes les plages peut également être réglé par la pression sur la touche **REPEAT** pendant la lecture.

※ Le mode de répétition d'une plage est réglé si la touche **REPEAT** est enfoncée à nouveau pendant la lecture répétitive.

※ Si la touche **REPEAT** est enfoncée pendant la lecture programmée, les plages programmées sont lues de manière répétitive.

※ Pour annuler le mode de répétition de toutes les plages, appuyer deux fois sur la touche **REPEAT**.

■ Lire une plage unique de manière répétée [Répétition d'une plage]

Pendant la lecture, appuyer deux fois sur la touche REPEAT.
- Le témoin "REPEAT 1" s'allume.

※ Lorsque vous appuyez deux fois sur la touche **REPEAT** en mode d'arrêt, la lecture est réglée sur la première plage. Appuyez sur la touche ► pour démarrer la lecture.

※ Appuyer à nouveau sur la touche **REPEAT** pour annuler le mode de répétition d'une plage. L'affichage et la lecture reviennent à l'état normal.

Pour afficher un texte (Super Audio CD uniquement)

- Sur les Super Audio CD qui contiennent des informations sous forme de texte, ces dernières peuvent être affichées en mode d'arrêt ou de lecture.
- Le titre de l'album, le nom de l'artiste et les titres des plages peuvent être affichés.
- Il est possible d'afficher les lettres majuscules et minuscules, les chiffres et certains symboles.

■ Affichage du texte en mode d'arrêt

1 **Appuyer sur la touche TITLE.**
- Le titre d'album défile sur l'affichage.

2 **Appuyer sur la touche ARTIST.**
- Le nom d'artiste de l'album défile sur l'affichage.

■ Affichage du texte en mode lecture

Appuyer sur la touche TITLE.
- Le titre de la piste actuellement en lecture défile sur l'affichage.

- Pour afficher la durée de l'enregistrement lorsque des informations texte sont affichées, appuyez sur la touche de mode **TIME**.
- Lorsque vous appuyez sur la touche **TITLE** ou **ARTIST**, le texte défile une fois, puis seuls les 13 premiers caractères du texte s'affichent.
- Si la plage change pendant que le titre de la plage défile, le titre de la nouvelle plage s'affiche.
- "NO TEXT" s'affiche si vous appuyez sur la touche **TITLE** ou **ARTIST** lorsqu'un disque ne contenant pas d'informations texte est chargé.

Fonctionnement

Reproduction sur minuterie

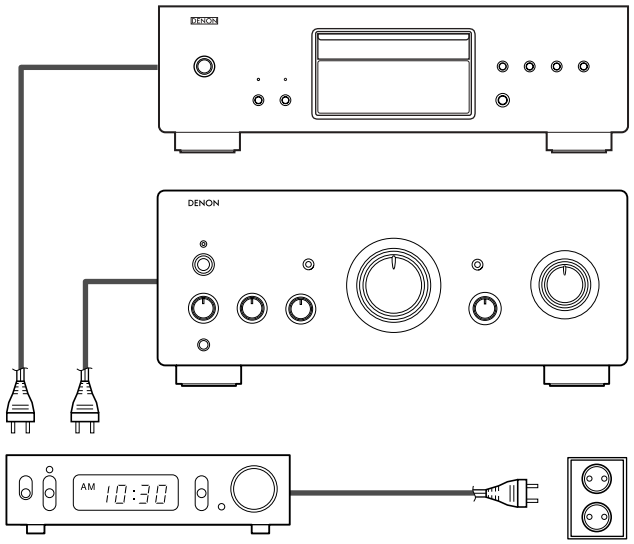

1 **Mettez tous les éléments du système sous tension.**

2 **Réglez le sélecteur d'entrée de l'amplificateur sur le mode de lecteur de CD.**

3 **Assurez-vous qu'un disque soit chargé dans le réceptacle de disque.**

4 **Vérifiez l'heure sur la minuterie puis réglez l'heure de mise sous tension désirée.**

5 **Mettez la minuterie audio sous tension (ON).**

※ L'alimentation est mise hors tension automatiquement dans tous les éléments connectés à la minuterie.

6 **Lorsque le temps de mise sous tension préréglé est atteint, l'alimentation est mise sous tension dans les éléments du système et la reproduction du disque compact commence à partir de la première plage.**

Localisation des pannes

Vérifications à effectuer avant de supposer que le lecteur fonctionne mal.

1. Toutes les connexions sont-elles correctes?
2. Les instructions du manuel ont-elles bien été suivies?
3. L'amplificateur et les haut-parleurs fonctionnent-ils correctement?
Si le DCD-2000AE semble ne pas fonctionner correctement, vérifier le tableau ci-dessous. Si le problème n'est pas résolu, le DCD-2000AE peut être endommagé. Eteindre l'appareil, débrancher le câble d'alimentation et contacter le revendeur ou le point de vente DENON le plus proche.

Symptôme	Vérification	Page
Le réceptacle de disque ne s'ouvre pas ou ne se ferme pas.	• L'alimentation est-elle branchée?	7
Lorsque'un disque eset chargé, "NO DISC" est affiché.	• Le disque est-il correctement chargé?	2 , 7
Lorsque'un disque eset chargé, "00m 00s"est affiché.	• Essayez-vous de lire un disque autre qu'un CD ou un Super Audio CD?	2
Lorsqu'on appuie sur la touche ►, la lecture ne commence pas.	• Le disque est-il sale ou rayé?	2
Le son ne sort pas ou eset déformé.	• Le cordon de sortie est-il connecté correctement à l'amplificateur? • Les commandes de l'amplificateur ont-elles été réglées de façon correcte?	6 –
Aucune donnée ne sort de la prise de sortie numérique (OPTICAL/COAXIAL).	• Avec les Super Audio CD, aucun signal numérique n'est émis. • Le mode PURE DIRECT est-il activé ?	6 4
La reproduction n'este pas possible sur une partie particulière du disque.	• Le disque eset-il rayé ou sale?	2
La reproduction programmée ne fonctionne pas.	• La programmation a-t-elle été effectuée de façon correcte?	9
Les disques CD-R et CD-RW ne peuvent pas être lus.	• En ce qui concerne les disques CD-R/RW, le disque a-t-il été finalisé?	2
Fonctionnement incorrect lorsque les touches de la télécommande sont enfoncées.	• La télécommande est-elle utilisée trop loin du lecteur? • Y a-t-il des obstacles au rayon? • Le détecteur de la télécommande est-il exposé à une lumière forte? • Les piles sont-elles épuisées?	3 – – –

Caracteristiques principales

■ Audio	[Super Audio CD]	[CD]
• **Sortie analogique**		
Nombre de canaux:	2 channels	2 channels
Réponse en fréquence:	2 ~ 100.000 Hz	2 ~ 20.000 Hz
Etendue de la réponse en fréquence:	2 ~ 50.000 Hz (–3 dB)	2 ~ 20.000 Hz
Rapport signal-bruit:	113 dB	119 dB
Gamme dynamique:	110 dB	100 dB
Distorsion harmonique:	0,0006 %(1 kHz)	0,0017 %(1 kHz)
Pleurage et scintillement:	Inférieur au limites meurables	Inférieur au limites meurables
Tension de sortie:	2,0 V (10k Ω/ohms)	2,0 V (10k Ω/ohms)
Système de signaux:	1 bit DSD	16 bit linear PCM
Fréquence d'échantillonnage:	2,822 MHz	44,1 kHz
Disques:	Format de Super Audio CD	Format de Disque Compact
• **Sortie numérique**		
Coaxial:	–	0,5 Vp-p/75 Ω/ohms
Optical:	–	–15 ~ 21 dBm
Longueur d'onde de l'émission lumineuse:	–	660 nm

■ **General characteristics**

Alimentation:	230 V CA, 50 Hz
Consommation en courant:	20 W
Dimensions extérieures maximales:	434 (largeur) x 137 (hauteur) x 335 (profondeur) mm (Parties protubérantes incluses)
Poids:	13,3 kg

■ **Télécommande:** RC-997

Type:	Système à pulsations infra-rouges
Alimentation:	CC 3 V, 2 piles R03/AAA
Dimensions extérieures maximales:	44 (largeur) x 233 (hauteur) x 22 (profondeur) mm
Poids:	165 g (avec les piles)

✻ L'apparence et les caractéristiques sont susceptibles de modifications sans avertissement.

DENON
TOKYO, JAPAN
www.denon.com

Denon Brand Company, D&M Holdings Inc.
Printed in Japan 00D 511 4359 105