DENON

GLOBE CRUISER™

AH-W200

Bluetoothヘッドホン / インイヤーヘッドホン

取扱説明書

- お買い上げいただき、ありがとうございます。
- ご使用の前にこの取扱説明書と別紙『クイックガイド』、『ヘッドホンの取り扱い上のご注意と保証について』、『電波のご注意』をよくお読みの上、正しくご使用ください。
- この製品は持ち込み修理対象製品です。出張修理をご希望される場合は、別途出張料をご請求させていただくことになりますので、あらかじめご了承願います。詳しくは、保証書の裏面をご覧ください。

ご使用になる前に

目次

ご使用になる前に …… 1
付属品を確認する …… 1
本機の特長 …… 1
各部の名前 …… 2
準備する …… 2
充電する …… 2
Bluetooth 機器とペアリングする …… 3
Bluetooth 機能をオンにする …… 4
ヘッドホンを装着する …… 4
音楽を聴く …… 5
Bluetooth 接続で音楽を聴く …… 5
ケーブル接続で音楽を聴く …… 5
通話する …… 6
電話をかける …… 6
かかってきた電話に出る …… 6
通話を終了する …… 6
割り込み電話受信機能を使う …… 6
着信を拒否する …… 6
ヘッドホンでの通話を携帯電話に切り替える …… 6
その他の操作 …… 6
情報 …… 7
LED 表示の一覧 …… 7
航空機内での使用 …… 7
故障かな？と思ったら …… 8
使用上のご注意 …… 9
本機を廃棄する …… 9
登録商標について …… 9
主な仕様 …… 9

付属品を確認する

① クイックガイド …… 1
② ヘッドホンの取り扱い上のご注意と保証について …… 1
③ 電波のご注意 …… 1
④ 製品のご相談と修理･サービス窓口のご案内 …… 1
⑤ 保証書 …… 1
⑥ オーディオケーブル(約1.3m) …… 1
⑦ USBケーブル(充電用 約1.3m) …… 1
⑧ 航空機用変換プラグ …… 1
⑨ キャリングケース …… 1
⑩ シリコンイヤーピース(XS/S/M/Lサイズ) …… 1
⑪ Comply™ イヤーピース …… 1
耳の穴にフィットして、周囲の騒音を軽減します。

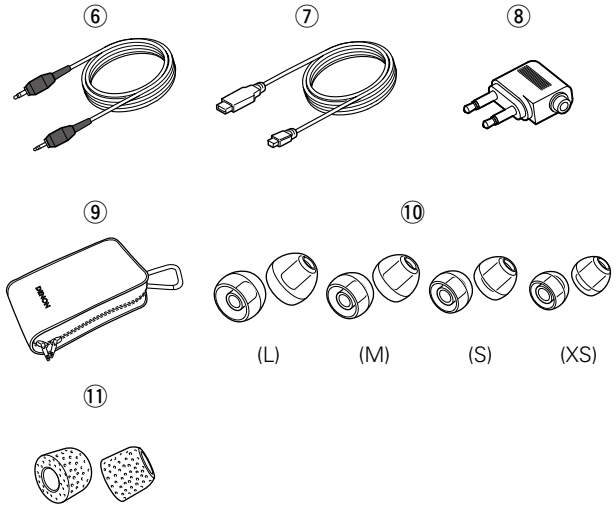

本機の特長

Bluetooth によるワイヤレス接続（☞5 ページ）
Bluetooth 対応オーディオ機器の音楽を、ワイヤレスでお楽しみいただけます。
ペアリングしているオーディオ機器の再生操作や音量調節も、ヘッドホンでおこなえます。

ワイヤレスでも高音質を実現
aptX 技術の採用で、Bluetooth でのワイヤレス接続でも高音質でお楽しみいただけます。
＊ 接続する Bluetooth 機器も aptX に対応している必要があります。

ハンズフリー通話対応（☞6 ページ）
Bluetooth 搭載携帯電話とペアリングすれば、ハンズフリー通話ができます。

通話も高音質
CVC（ClearVoiceCapture）技術の搭載により、エコーを抑えた低ノイズの通話を実現します。

充電池を内蔵（☞2 ページ）
付属の USB ケーブルを使ってパソコンから充電できます。

ケーブル接続も可能（☞7 ページ）
Bluetooth 機能を搭載していないオーディオ機器でも、付属のオーディオケーブルを使ってケーブル接続でお使いいただけます。

各部の名前

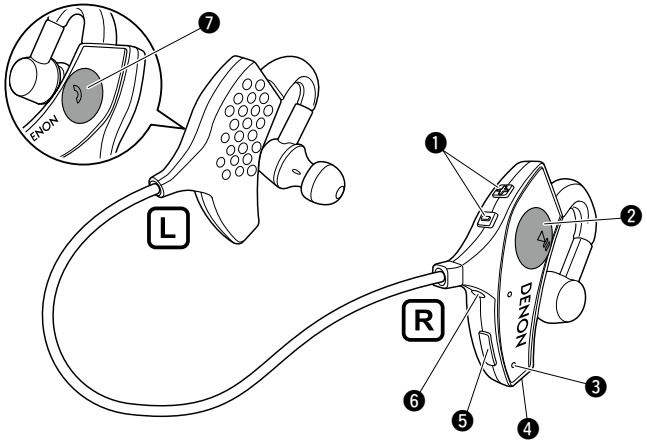

❶ **ボリュームボタン（+/−）**
ヘッドホンの音量を調節します。

❷ **コントロールボタン**
ペアリングしているオーディオ機器を操作します（☞5 ページ「Bluetooth 接続で音楽を聴く」）。

❸ **状態表示LED**
ヘッドホンの状態を表します。

❹ **通話用マイク**

❺ **充電端子（USB接続端子）**
ヘッドホンを充電するときに付属の USB ケーブルを接続します。

❻ **ステレオミニジャック（2.5mm）**
付属のオーディオケーブルの差し込み口です。

❼ **コールボタン**
ペアリングしている携帯電話の通話操作をします。

準備する

充電する

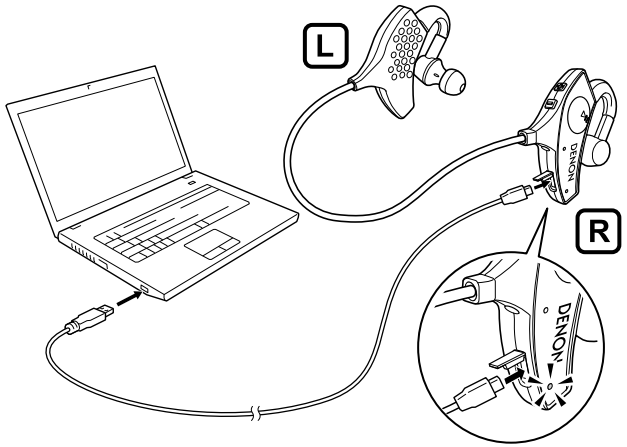

ご購入後に初めて使用する場合や、充電池の残量が少なくなった場合は、付属の USB ケーブルでパソコンと接続して充電します。
充電中は LED が点滅します。
- 0～49% 充電：ゆっくりと赤色に点滅します。
- 50～99% 充電：約 2 秒間隔で赤色に点滅します。
- 100% 充電：LED が消灯します。

- 充電池の残量が少なくなると、LED がビープ音とともに約 3 秒間隔で赤色に点滅します。
- 充電池の残量がなくなっても、付属のオーディオケーブルで接続して音楽を楽しむことができます（☞5 ページ「ケーブル接続で音楽を聴く」）。
- 100% 充電した状態で、音楽再生なら約 5 時間使用できます。
- 充電池の残量がない状態から満充電するのに要する時間は、約 2 時間です。

ご注意
- 充電中は Bluetooth 機能ははたらきません。
- 使用中に充電池の残量が無くなると、ビープ音が鳴ってヘッドホンの電源がオフになります。
- 使用する環境の温度や使用方法などにより、使用可能時間は変わります。
- 100% 充電しても使用可能時間が極端に短くなった場合は、充電池の寿命と考えられます。その場合は当社お客様相談センター（巻末参照）までご連絡ください。
- お客様ご自身での充電池の交換はできません。

Bluetooth 機器とペアリングする

ワイヤレスで音楽や通話を楽しむには、事前に Bluetooth 機器をヘッドホンに登録(ペアリング)する必要があります。
一度ペアリングした Bluetooth 機器とは、いつでも接続できるようになります。

ご注意

次のような場合には、ペアリングをやり直してください。

- 9 台以上の機器とペアリングした場合
  本製品は 8 台までの機器とのペアリング情報を記憶できますが、9 台以上の機器と新たにペアリングすると、古いペアリング情報から順に上書きされます。
- ヘッドホンや接続した Bluetooth 機器のペアリング情報を消去した場合

1 **ヘッドホンの Bluetooth 機能がオフの状態で、コントロールボタンを約 4 秒間押す。**

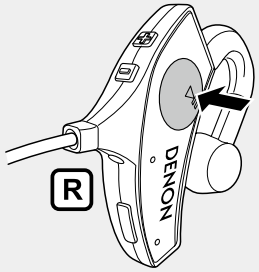

- 赤色 LED と青色 LED が交互に点滅して、ペアリング待機モードになります。
- Bluetooth 機能がオンになっているときは、Bluetooth 機能をオフにしてからおこなってください(☞4 ページ「Bluetooth 機能をオンにする」)。

2 **接続する Bluetooth 機器でペアリング操作をおこない、ヘッドホンを検索する。**

- 詳しくは Bluetooth 機器の取扱説明書を参照してください。
- PIN コード(パスキー)の入力が要求されたら、“0000”(ゼロ 4 個)を入力してください。
- ヘッドホンの青色 LED が約 5 秒間点灯したら、ペアリングは完了です。

- 3 分以内にペアリングが完了しないと、ヘッドホンのペアリング待機モードが解除されます。その場合は、コントロールボタンを 5 秒以上押して Bluetooth 機能をオフにしてから、ペアリングをやり直してください。
- ペアリングした Bluetooth 機器では、本製品は“DENON AH-W200”と表示されます。

❑ペアリング情報を消去する

間違ったペアリング情報を入力してしまったときやペアリングをやり直すときに、ペアリング情報を消去します。
Bluetooth 機器とのペアリング中にコールボタンを 5 秒以上押すと、ペアリング情報が消去されます。このとき、ビープ音とともに赤色 LED と青色 LED が同時に 5 回点滅します。

Bluetooth 機能をオンにする

あらかじめ本機に接続する Bluetooth 機器の Bluetooth 機能をオンにしてください。

ヘッドホンのコントロールボタンを約 1 秒間押す。

- ビープ音が鳴って赤色 LED と青色 LED が同時に約 1 秒間点灯します。
- 電源がオンになり、Bluetooth 機能がオンになります。
- すでにヘッドホンと Bluetooth 機器のペアリングが済んでいるときは、自動的に Bluetooth 接続をします（☞3 ページ「Bluetooth 機器とペアリングする」）。

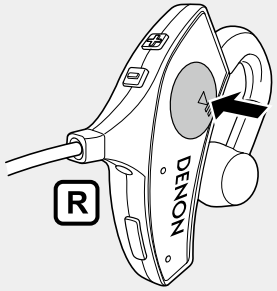

❏Bluetooth 機能をオフにするには

コントロールボタンを約 5 秒以上押し続けます。

- ビープ音が鳴って赤色 LED と青色 LED が同時に約 1 秒間点灯します。
- 電源がスタンバイになり、Bluetooth 機能がオフになります。

- Bluetooth 機能がオン（電源がオン）のときにヘッドホンにオーディオケーブルを接続すると、自動的に Bluetooth 機能はオフ（電源がスタンバイ）になります。
- 電源スタンバイのときでも、ヘッドホンは少量の電力を消費します。

ご注意

コントロールボタンを押しても LED が点灯しない場合は、充電池の残量が無くなっています。充電してください。

ヘッドホンを装着する

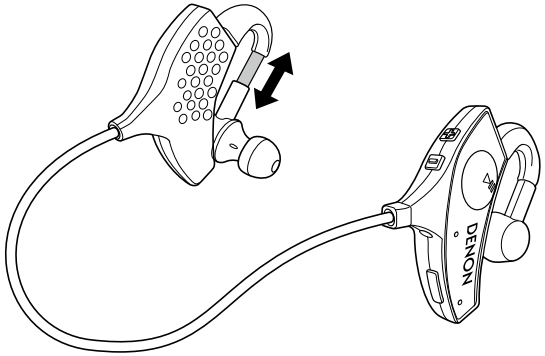

スライダーをお好みの長さに調節して装着します。

ご注意

- 別紙の「ヘッドホンの取り扱い上のご注意と保証について」をお読みください。
- 可動部で指などを挟まないようご注意ください。
- スライダーを無理に引っ張らないでください。

音楽を聴く

ワイヤレスでお使いのときは Bluetooth 機器の Bluetooth 機能がオンになっていることを確認してください。ケーブル接続でお使いのときは Bluetooth 機能がオフになっていることを確認してください。

Bluetooth 接続で音楽を聴く

ペアリングしている Bluetooth 機器をコントロールボタンで操作します。

ご注意

ヘッドホンにオーディオケーブルを接続しているときは、Bluetooth 機能は自動的にオフになり、ヘッドホンで Bluetooth 機器を操作できません。

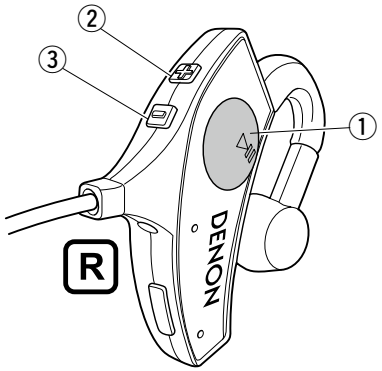

再生 / 一時停止	① を 1 回押す	●
次の曲へ	① を 2 回押す	●●
前の曲へ	① を 3 回押す	●●●
早送り	① をすばやく 2 回押したままにする	●
早戻し	① をすばやく 3 回押したままにする	●●
音量を上げる	② を押す	
音量を下げる	③ を押す	

再生中は、青色 LED が点灯し続けます。

- このヘッドホンは SCMS-T 方式のコンテンツ保護規格に対応しています。SCMS-T 方式対応の携帯電話やワンセグ TV などの音声を聴くことができます。
- Bluetooth 接続で音楽を聴くには、接続する Bluetooth 機器が A2DP（Advanced Audio Distribution Profile）に対応している必要があります。（＊）
- Bluetooth 機器の音楽再生をヘッドホンで操作するには、接続する Bluetooth 機器が AVRCP（Audio Video Remote Control Profile）に対応している必要があります。（＊）

＊ Bluetooth 機器が対応しているプロファイルは、Bluetooth 機器の取扱説明書を参照し確認してください。

ケーブル接続で音楽を聴く

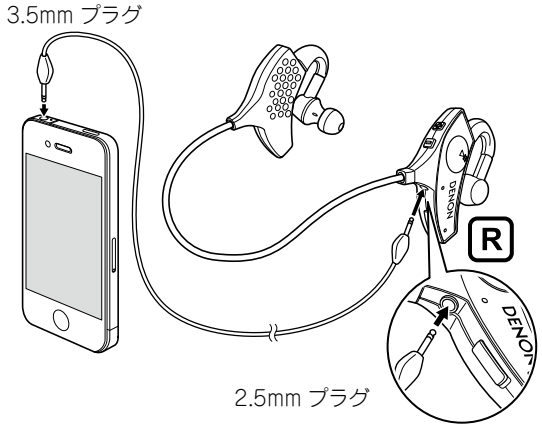

Bluetooth 機能を使用しないときや、Bluetooth 非対応のオーディオ機器と接続するときは、付属のオーディオケーブルをお使いください。

ご注意

オーディオケーブルで接続したときは、Bluetooth を利用した通話操作とオーディオ機器の再生操作はできません。

通話する

ヘッドホンを装着したまま通話ができます。相手の声はヘッドホンから聞こえ、自分の声はヘッドホンの内蔵マイクが拾います。
ペアリングしている Bluetooth 対応携帯電話をコールボタンで操作します。
「Bluetooth 機器とペアリングする」(☞3 ページ)

ご注意

ヘッドホンにオーディオケーブルを接続しているときは、Bluetooth 機能は自動的にオフになり、ヘッドホンで通話ができません。

コールボタン

電話をかける

ペアリングしている携帯電話でダイヤル操作をおこないます。
音楽の再生が一時停止して、通話状態になります。

かかってきた電話に出る

電話がかかってくると、音楽の再生が一時停止して呼び出し音が聴こえます。
コールボタンを 1 回押して、通話を開始します。

通話を終了する

通話中にコールボタンを 1 回押します。
通話を終了すると、一時停止が解除されて音楽の再生が再開されます。

割り込み電話受信機能を使う

次のいずれかの方法で、通話中にかかってきた電話を受けられます。

ご注意

携帯電話によっては、これらの機能に対応していないことがあります。

❏現在の通話を切って、かかってきた電話を受ける

通話中に他の電話がかかってきたら、コールボタンを 1 回押します。

❏現在の通話を保留にして、かかってきた電話や保留中の通話を受ける

コールボタンを約 3 秒間押し続けます。

着信を拒否する

着信時に、コールボタンを約 3 秒間押し続けます。

ヘッドホンでの通話を携帯電話に切り替える

現在の通話を携帯電話に切り替えます。
コールボタンを 5 秒以上押し続けます。

ご注意

割り込み電話の受信中に切り替え操作はできません。携帯電話で切り替えてください。

その他の操作

着信時	応答	コールボタンを 1 回押す
待機時 / オーディオ再生時	リダイヤル	コールボタンを約 1 秒間押す
	ボイスダイヤル / 音声発信	コールボタンを 1 回押す
通話中	終了	コールボタンを 1 回押す
	消音オン / オフ	コールボタンを 2 回押す

- ボリュームボタンを押すと、通話相手の声の音量を調節できます。
- ヘッドホンを使って通話にするには、接続する Bluetooth 機器が HSP(Headset Profile) または HFP(Hands-freeProfile)のどちらかに対応している必要があります。(＊)
- 音楽再生中に通話をするには、Bluetooth 機器が HFP または HSP のどちらかと、A2DP に対応している必要があります。(＊)

＊ Bluetooth 機器が対応しているプロファイルは、Bluetooth 機器の取扱説明書を参照し確認してください。

LED 表示の一覧

ヘッドホンの状態 / 機能	LED の状態
Bluetooth オン / オフ	青 赤
ペアリング中	青 赤
ペアリング待機モード	青 赤
ペアリング完了	青 赤
ペアリング情報の消去	青 赤
Bluetooth 受信中	青 赤
呼び出し中	青 赤
充電残量少	青 赤
0～49% 充電	青 赤
50～99% 充電	青 赤
100% 充電	青 赤

航空機内での使用

航空機内のサービス音楽を聴く場合は、付属のオーディオケーブルと航空機用変換プラグを使用してください。

ご注意

- 航空機によっては、付属の航空機用変換プラグが使用できない場合があります。
- 航空機内での電子機器の使用が禁止されている場合や、機内の音楽サービスを個人のヘッドホンで聴くことが禁止されている場合は、本製品を使用しないでください。

故障かな？と思ったら

ヘッドホンが正しく動作しない場合は、まず次の確認をおこなってください。

症状	原因 / 対策	関連ページ
ヘッドホンの Bluetooth 機能がオンにならない	• 付属の USB ケーブルでパソコンに接続して、充電してください。	2
ペアリングできない	• 接続する Bluetooth 機器をヘッドホンに近づけてください。	3
Bluetooth 接続ができない	• ヘッドホンの Bluetooth 機能がオンになっているか確認してください。 • 接続する Bluetooth 機器の電源がオンになっていて、Bluetooth 機能が有効になっていることを確認してください。 • 接続する Bluetooth 機器がスリープ状態になっていないか確認してください。 • ペアリングをやり直してください。 • ヘッドホンと Bluetooth 機器をケーブル接続しているときは、ヘッドホンからケーブルをはずしてください。ケーブル接続していると、自動的にヘッドホンの Bluetooth 機能はオフになります。	3、4 3 – 3 5
Bluetooth 接続でヘッドホンから音が出ない	• ヘッドホンの Bluetooth 機能がオンになっているか確認してください。 • 接続する Bluetooth 機器の電源がオンになっていて、Bluetooth 機能が有効になっていることを確認してください。 • 送信側の Bluetooth 機器で、Bluetooth 接続プロファイルに A2DP を選択してください。詳しくは、Bluetooth 機器の取扱説明書を参照してください。 • Bluetooth 機器で音楽が再生されているか確認してください。 • 音量を大きくしてください。Bluetooth 機器側で音量を調節する必要がある場合は、Bluetooth 機器側で音量を大きくしてください。 • ペアリングをやり直してください。	3、4 3 5 – 5 3
ヘッドホンで Bluetooth 機器を操作できない	• ヘッドホンと Bluetooth 機器をケーブル接続しているときは、ヘッドホンからケーブルをはずしてください。ケーブル接続していると、自動的にヘッドホンの Bluetooth 機能はオフになります。	5
通話相手の声が聞こえない	• ヘッドホンで音楽を聴いているときは、コールボタンを押して通話状態にしください。 • ヘッドホンの Bluetooth 機能がオンになっているか確認してください。 • 接続する Bluetooth 機器の電源がオンになっていて、Bluetooth 機能が有効になっていることを確認してください。 • 送信側の Bluetooth 機器で、Bluetooth 接続プロファイルに HSP または HFP を選択してください。詳しくは、Bluetooth 機器の取扱説明書を参照してください。 • Bluetooth 機器側で、通話に本製品を使用するように設定されているか確認してください。詳しくは、Bluetooth 機器の取扱説明書を参照してください。 • 受話音量を大きくしてください。 • Bluetooth 対応携帯電話側で音量を調節する必要がある場合は、携帯電話で音量を大きくしてください。	6 3、4 3 6 – 6 –

使用上のご注意

- 接続する機器の取扱説明書も必ずお読みください。
- 交通機関や公共の場所では音量に注意し、周りの方の迷惑にならないようにしてください。
- 本製品はすべての Bluetooth 機器 / 携帯電話などとの組み合わせでの動作は保証していません。
- 本製品はすべての Bluetooth 機器 / 携帯電話などとの接続についてはサポートしていません。
- Bluetooth 無線技術ではおよそ 10m 程度までの距離で通信できますが、障害物(人体、金属、壁など)の有無や電波状態によって通信できる範囲は変わります。
- Bluetooth 機能を使うには、接続する Bluetooth 機器が本製品と同じプロファイルに対応している必要があります。
  Bluetooth 機器が対応しているプロファイルは、Bluetooth 機器の取扱説明書を参照して確認してください。
- Bluetooth 無線技術の特性により、送信側での音声・音楽再生に比べて、ヘッドホン側での再生がわずかに遅れます。

本機を廃棄する

本製品に内蔵されている充電式電池はリサイクルできます。
本機を廃棄する際は当社お客様相談センターにご相談ください。

Li-ion

登録商標について

本製品は、次の技術を採用しています。(順不同)

Bluetooth®

Bluetooth® ワードマークおよびロゴは、Bluetooth SIG, Inc. が所有する登録商標であり、株式会社ディーアンドエムホールディングスは、これら商標を使用する許可を受けています。他のトレードマークおよび商号は、各所有権者が所有する財産です。

aptX csr　cVc csr

CSR ロゴは CSR plc またはそのグループ企業のトレードマークです。

主な仕様

対応 Bluetooth 規格	Bluetooth 標準規格 Ver. 3.0
使用周波数帯域	2.4GHz 帯
周波数ホッピング方式	スペクトラム拡散(FHSS)方式
送信出力	最大 2.5mW(Class2)
通信距離	約 10m(使用条件によって異なります)
対応 Bluetooth プロファイル	A2DP(オーディオ) AVRCP(オーディオ制御) HSP(ヘッドセット) HFP(ハンズフリー)
A2DP 対応コーデック	aptX/SBC
記憶可能ペアリング数	最大 8 台
ドライバー形式	ダイナミック型
ドライバーサイズ	φ 11.5mm
インピーダンス	20 Ω
音声圧力レベル	100dBA
再生周波数	5～25,000Hz
連続再生時間	Bluetooth 機能オン時：約 5 時間
電源	DC 3.7V：内蔵リチウムポリマー充電池
質量	29g

DENON

デノンお客様相談センター

☎ 044-670-5555

【電話番号はお間違えのないようにおかけください。】

受付時間　9：30 ～ 12：00、12：45 ～ 17：30
（当社休日および祝日を除く、月～金曜日）

本社　〒 210-8569 神奈川県川崎市川崎区日進町 2-1 D&M ビル

故障･修理･サービス部品についてのお問い合わせ先（サービスセンター）
については、次の URL でもご確認できます。

http://denon.jp/jp/support/pages/servicecenter.aspx

株式会社 ディーアンドエムホールディングス

V00

5411 10891 00AD