DENON

DENON HOME SUBWOOFER

WIRELESS SUBWOOFER

かんたん スタート ガイド

はじめる前に

本機は、Denon Home シリーズのスピーカー
またはサウンドバーと組み合わせることで
お使いいただけるサブウーハーです。

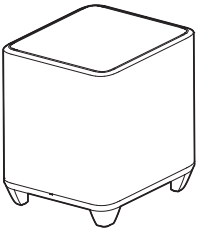

正しくお使いいただくために、これらの機器を準備してください。

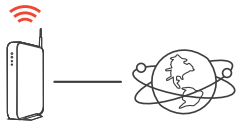

インターネットに接続
した無線ルーター

ホームネットワークに接続され
ているiOSやAndroid搭載
スマートフォン/タブレット

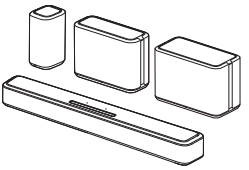

Denon Homeシリーズの
スピーカーまたは
サウンドバー

1 : 開梱する

本機と電源コードを取り出します。

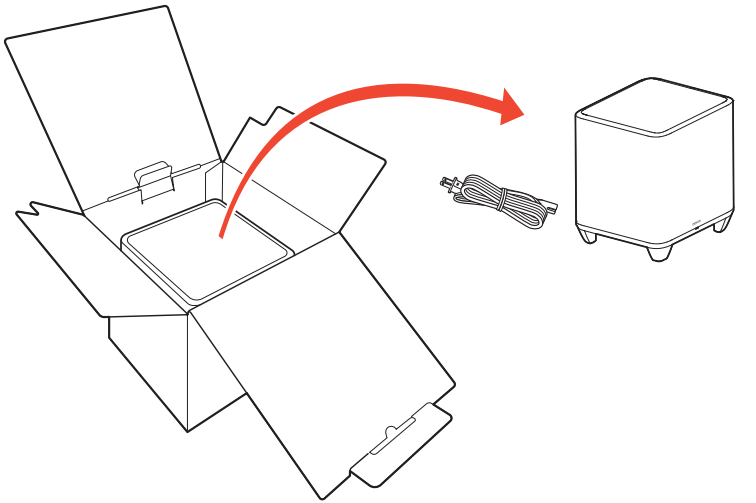

2: 設置する

本機と組み合わせる Denon Home シリーズのサウンドバーまたはスピーカーの近くに本機を設置します。

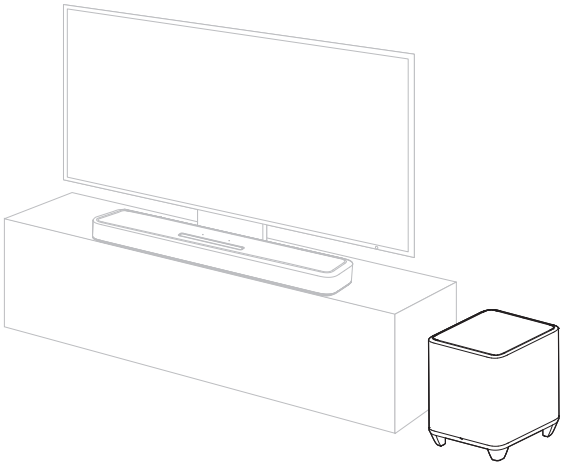

Denon Home シリーズのサウンドバー + Denon Home Subwoofer

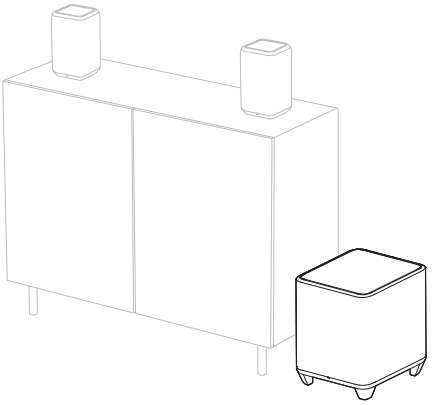

Denon Home シリーズのスピーカー + Denon Home Subwoofer

3：接続する

付属の電源コードを本機とご家庭のコンセントに差し込みます。

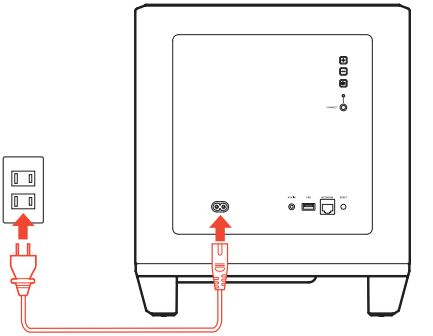

メモ

本機を有線LANでホームネットワークに接続する場合は、市販のLANケーブルを使用して、本機とルーターを接続してください。無線LANで接続する場合は、LANケーブルを外してください。

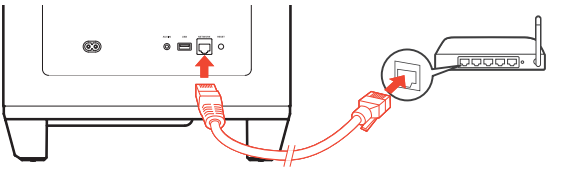

4:操作する

1 HEOSアプリをダウンロードします。

"HEOS"で検索して、HEOSアプリをインストールしてください。

Download on the App Store

GET IT ON Google Play

2 HEOSアプリを起動し、アプリの指示に従って本機をネットワークに追加してください。
その後、Denon Homeシリーズのサウンドバーまたはスピーカーと本機をグループ化してください。

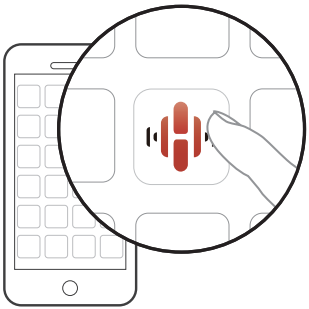

5 : スピーカーを追加する

1

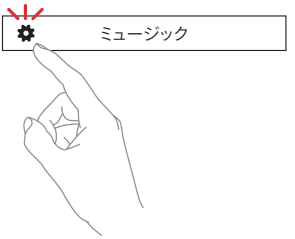

2

はじめよう！

取扱説明書について

- その他の機能や詳しい操作については、WEB マニュアルをご覧ください。
  manuals.denon.com/DenonHomeSubwoofer/JP/JA/
- 製品については、**http://denon.jp** をご覧ください。

困ったときは

本機を無線 LAN でホームネットワークに接続できない

- 本機の設定をおこなう前に、スマートフォンやタブレットが無線 LAN でホームネットワークに接続されていることを確認してください。
- 市販の LAN ケーブルを使用して、本機をホームネットワークに接続することもできます。LAN ケーブルで接続すると、HEOS アプリが本機を認識し、**設定 - マイデバイス -（デバイス名称）- 詳細設定 -NETWORK SETTINGS** から手動で無線 LAN ホームネットワークに接続できます。

WPS 機能を使用してネットワークに接続する

- WPS (Wi-Fi Protected Setup™) 対応の無線ルーターをお使いの場合は、次の方法（プッシュボタン方式）で本機をネットワークに接続してください。

1. 無線ルーターのWPS ボタンを押します。
2. 2 分以内に本機背面のCONNECT ボタンを約5秒間長押しします。
3. 本機とルーターの接続がはじまると、本機前面のステータス表示LED が数秒間緑色で点滅します。
4. 接続が完了すると、本機前面のステータス表示LED が青色で点灯します。

本機をお買い上げ時の設定に戻す

- 本機をお買い上げ時の設定に戻すと、無線 LAN ホームネットワーク情報、イコライザーおよびネットワーク名などの設定がリセットされます。
- 本機をお買い上げ時の設定に戻すには、本機前面のステータス 表示 LED が橙色で点滅するまで、本機背面の RESET ボタンを約 5 秒間長押ししてください。
- 本機をお買い上げ時の設定に戻した後、ホームネットワークに再度接続する必要があります。HEOS アプリを使って、**設定 -HEOS デバイスの追加**をおこなってください。

HEOS アプリやブランドは、あらゆるモバイルデバイスの製造元と提携していません。
HEOS の名称およびロゴは、米国およびその他の国における商標または登録商標です。
Apple の名称およびロゴは、米国およびその他の国における商標です。App Store はApple Inc. のサービスマークです。
Google Play は、Google Inc. の商標または登録商標です。
Amazon、Kindle、Echo、Alexa、Dash およびFire は、Amazon.com, Inc. またはその関連会社の商標です。
Wi-Fi Protected Setup™ はWi-Fi Alliance の商標です。
その他のすべての商標は、それぞれの所有者に帰属します

お問い合わせ

当社製品のご相談と修理についてのお問い合わせは、お買い上げ店または下記窓口にご連絡ください。

お客様相談センター

0570（666）112 または
050（3388）6801

FAX：044（330）1367

■ 受付時間　**10：00 ～ 18：00**
（当社休日および祝日を除く、月～金曜日）

■ お問い合わせをいただく前に、ホームページの FAQ をご確認ください。
https://www.denon.jp/ja-jp/support/home

■ メールでお問い合わせをいただくこともできます。
https://www.denon.jp/ja-jp/contact-us

＊ 電話番号・ファックス番号・URL は変更になる場合があります。

修理相談窓口

0570（666）811

■ 受付時間　**9：30 ～ 12：00、13：00 ～ 17：30**
（当社休日および祝日を除く、月～金曜日）

■ 上記番号がご利用いただけない場合

0466（86）9520

■ 故障・修理・その他のサービス関連情報については、次の当社ホームページでもご確認いただけます。
https://www.denon.jp/ja-jp/support/service_network

■ **代表修理窓口**
首都圏サービスセンター
〒 252-0816　神奈川県藤沢市遠藤 2010-16
FAX：0466（86）9522

＊ **ディーアンドエムホールディングス本社では製品の修理を受け付けておりません。お持ち込みいただいても受け取ることができませんのでご了承ください。**

保 証 書

DENON

※ 印欄に記入のない場合は無効となりますので必ずご確認ください。

型名 **DENON HOME SUBWOOFER**		製造番号
※お客様	お名前 様	
	ご住所　〒	
	電話番号　（　　）	
※お買い上げ日 年　月　日		※取扱販売店名・住所・電話番号
保証期間（お買い上げ日より）		
本体：　**1** 年		

お買い上げいただきありがとうございます。
保証期間内に取扱説明書、添付シート等の注意書きにしたがって、正常な使用状態での使用中に故障した場合には本書記載内容にもとづきサービスセンターにて無料修理をさせていただきます。
お買い上げの日から左記の保証期間内に故障した場合は、本書をご準備の上、下記の修理お問い合わせ窓口にご依頼ください。
本書は日本国内においてのみ有効です。
Effective only in Japan.

移動や輸送が困難な大型製品につきましては、出張修理のお見積りをさせていただきますので、修理お問い合わせ窓口までご相談ください。

株式会社 ディーアンドエムホールディングス
〒 210-8569
神奈川県川崎市川崎区日進町 2 番地 1 D&M ビル
修理お問い合わせ窓口　TEL：0570-666-811
DENON ホームページ　URL：**http://denon.jp**

1. 保証期間内でも、次のような場合には有料修理となります。
   （1）使用上の誤り、または改造や不当な修理による故障または損傷
   （2）お買い上げ後の移動、落下、輸送等による故障または損傷
   （3）火災、地震、水害、落雷、その他の天災地変、公害による故障または損傷
   （4）業務用に使用されて生じた故障または損傷
   （5）本書のご提示がない場合
   （6）本書にお買い上げ年月日、お客様名、販売店名の記入のない場合、または字句を書き換えられた場合
   （7）消耗部品（キャップ）または摩耗した部品の交換
   （8）故障の原因が本機以外にある場合で改善を要するとき
2. 次の場合、掛かる費用をお客様に負担していただくことになります。
   （1）この製品について出張修理をご希望の場合には、出張に要する実費を申し受けます。
   （2）この製品を直接メーカーへ郵送、または宅配便等で送付した場合の送料はお客様の負担となります。
3. ご転居の場合や贈答品等で修理をご依頼されたい場合には、修理相談窓口へご相談ください。
4. 本書は再発行いたしませんので紛失しないよう大切に保存してください。

DENON®

www.denon.com

Printed in Vietnam 5411 11940 00AD
©2021 Sound United. All Rights Reserved.